D814437 2FAA0_04 24-10-25

# MOOVI AC A 40
# MOOVI AC A 60

((ER-Ready))

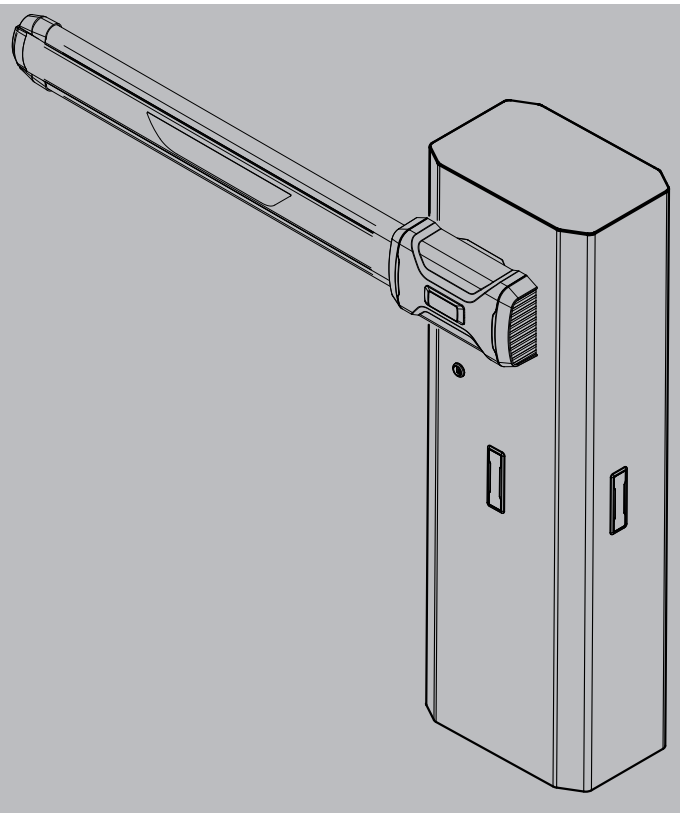

| | |
|---|---|
| **IT** | **LINGUA ORIGINALE** |
| **EN** | TRANSLATED VERSION |
| **FR** | VERSION TRADUITE |
| **DE** | ÜBERSETZTE VERSION |
| **ES** | VERSIÓN TRADUCIDA |
| **NL** | VERTAALDE VERSIE |

ISTRUZIONI D'USO E DI INSTALLAZIONE
INSTALLATION AND USER'S MANUAL
INSTRUCTIONS D'UTILISATION ET D'INSTALLATION
INSTALLATIONS-UND GEBRAUCHSANLEITUNG
INSTRUCCIONES DE USO Y DE INSTALACION
GEBRUIKS- EN INSTALLATIEAANWIJZINGEN

AUTOMATISMO ELETTROMECCANICO PER BARRIERA VEICOLARE
ELECTROMECHANICAL CONTROL DEVICE FOR VEHICULAR BARRIERS
AUTOMATISME ELECTROMECANIQUE POUR BARRIERE POUR VÉHICULES
ELEKTROMECHANISCHER ANTRIEB FÜR FAHRZEUGSCHRANKEN
AUTOMATISMOS ELECTROMECANICOS PARA BARRÉRAS VEHICULAR
ELEKTROMECHANISCH AUTOMATISERINGSSYSTEEM VOOR SLAGBOOM

**Attenzione!** Leggere attentamente le "Avvertenze" all'interno! **Caution!** Read "Warnings" inside carefully! **Attention!** Veuillez lire attentivement les Avertissements qui se trouvent à l'intérieur! **Achtung!** Bitte lesen Sie aufmerksam die „Hinweise" im Inneren! **¡Atención¡** Leer atentamente las "Advertencias" en el interior! **Let op!** Lees de "Waarschuwingen" aan de binnenkant zorgvuldig!

UNAC

UK CA

CE

**AZIENDA CON SISTEMA DI GESTIONE CERTIFICATO DA DNV GL = ISO 9001 = = ISO 14001 =**

8 027908 805669 >

BFT

D814437 2FAA0_04

**GENERALITÀ**

Barriera elettromeccanica compatta MOOVI AC A è adatta a limitare aree private, parcheggi, accessi per uso esclusivamente veicolare. Disponibile in tre versioni:
- MOOVI AC A 40 per passaggi da 2 a 4 metri;
- MOOVI AC A 60 per passaggi da 3,5 a 6 metri.

Finecorsa elettromeccanici regolabili, garantiscono la corretta posizione d'arresto dell'asta. Lo sblocco di emergenza per la manovra manuale è comandato da una serratura con chiave personalizzata. La barriera viene sempre fornita predisposta per il montaggio a sinistra. In caso di necessità è comunque possibile invertire il senso di apertura con semplici operazioni. La base di fondazione (a richiesta) agevola l'installazione della barriera. Apposite predisposizioni facilitano l'installazione degli accessori.

Il quadro comandi **SHYRA AC F BA** viene fornito dal costruttore con settaggio standard. Qualsiasi variazione, deve essere impostata mediante TRIMMER e DIP SWITCH. Le caratteristiche principali sono:
- Controllo del motore AC;
- Ingressi separati per le sicurezze;
- Ingressi di comando;
- Ricevitore radio incorporato rolling-code con clonazione trasmettitori.

La scheda è dotata di una morsettiera di tipo estraibile per rendere più agevole la manutenzione o la sostituzione.

**GENERAL OUTLINE**

Compact electromechanical barrier MOOVI AC A is suitable for enclosing private areas and car parks and for use across entrances used by vehicle traffic only. Available in three versions:
- MOOVI AC A 40 for entrance/exit points between 2 and 4 metres across.
- MOOVI AC A 60 for entrance/exit points between 3.5 and 6 metres across.

Adjustable electromechanical limit switches ensure the boom stops in the correct position.

The emergency release for manual operation is operated by a lock with a personalized key. The barrier is always supplied ready for assembly on the left. The foundation base (on request) can be supplied to make the barrier easier to install. Appropriate fittings make it easy to install accessories.

The **SHYRA AC F BA** control panel come with standard factory settings. Any change must be set by means of the TRIMMER and DIP SWITCH. Its main features are:
- Control of AC motor;
- Separate inputs for safety devices;
- Command inputs;
- Built-in radio receiver rolling code with transmitter cloning.

The board has a terminal strip of the removable kind to make maintenance or replacement easier.

**GENERALITES**

Barrière électromagnétique compacte MOOVI AC A est adaptée pour limiter les zones privées, les parkings, les accès uniquement prévus pour les véhicules. Disponible en deux versions :
- MOOVI AC A 40 pour passages de 2 à 4 mètres ;
- MOOVI AC A 60 pour passages de 3,5 à 6 mètres.

Les fins de course électroniques réglables garantissent la position correcte d'arrêt de la lisse. Le déblocage d'urgence pour permettre la manœuvre manuelle est commandé par une serrure accompagnée d'une clé personnelle. La barriere est toujours fourni déjà prédisposé pour le montage à gauche. En cas de besoin, il est cependant possible d'inverser le sens d'ouverture par le biais d'opérations simples. La plaque de fix (sur demande) facilite l'installation de la barrière.

Le tableau de commandes **SHYRA AC F BA** est fourni par le fabricant avec un réglage standard. Toute variation doit être réglée à l'aide du TRIMMER et du DIP SWITCH.

Des prédispositions spéciales facilitent l'installation des accessoires sans besoin de percer.

Les caractéristiques principales sont:
- Contrôle d'1 moteur AC;
- Entrées séparées pour les dispositifs de sécurité;
- Entrées de commande;
- Récepteur radio intégré rolling-code avec clonage des émetteurs.

La carte est munie d'un bornier extractible, pour faciliter les opérations d'entretien ou le remplacement.

D814437 2FAA0_04

**ALLGEMEINES**

Kompakte elektromechanische Schranke MOOVI AC A zum Absperren von Privatgrundstücken, Parkplätzen oder Zufahrten.
Erhältlich in zwei Ausführungen:
- MOOVI AC A 40 für Durchgänge von 2 bis 4 Metern;
- MOOVI AC A 60 für Durchgänge von 3,5 bis 6 Metern.

Einstellbare elektronische Endlagenschalter garantieren dafür, dass der Baum an der richtigen Stelle anhält. Die Notfallentriegelung für die Handbedienung wird durch über ein Schloss veranlasst, in das nur ein individueller Schlüssel passt. Der Fahrzeugschranken Ist bei der Lieferung standardmäßig für den linksseitigen Aufbau ausgelegt. Bei Bedarf kann die Öffnungsrichtung jedoch mit einfachen Handgriffen umgekehrt werden. Die Befestigungsschablone (auf Anfrage erhältlich) erleichtert die Schrankeninstallation.
Des prédispositions spéciales facilitent l'installation des accessoires.
Die Steuerung **SHYRA AC F BA** wird vom Hersteller mit Standardeinstellungen geliefert. Jede Variation muss mit dem TRIMMER und dem DIP-SCHALTER eingestellt werden.
Die Haupteigenschaften sind:
- Kontrolle eines AC motors
- Separate Eingänge für die Sicherheitsvorrichtungen
- konfigurierbare Steuerungseingänge
- integrierte Rolling-Code-Funkempfänger mit Sender-Clonung

Die Karte weist zur Vereinfachung der Wartungs- und Ersetzungsarbeiten eine abnehmbare Klemmleiste auf.

**GENERALIDADES**

Barrera electromecánica compacta MOOVI AC A adecuada para limitar áreas privadas, aparcamientos y accesos para uso exclusivamente vehicular. Disponible en dos versiones:
- MOOVI AC A 40 para aberturas de paso de 2 a 4 metros;
- MOOVI AC A 60 para aberturas de paso de 3,5 a 6 metros.

La correcta posición de bloqueo del asta resulta garantizada por unos fines de carrera electromecánicos regulables. El desbloqueo de emergencia para la maniobra manual se activa por medio de una cerradura con llave personalizada. La barréras se suministra siempre predispuesto para ser montado a la izquierda. En caso de necesidad, es posible invertir el sentido de apertura con extrema facilidad. La placa de fijación (disponible a petición) facilita la instalación de la barrera. Se han previsto una serie de predisposiciones para facilitar la instalación de los accesorios.
El cuadro de mandos **SHYRA AC F BA** es suministrado por el constructor con configuración estándar. Cualquier variación debe configurarse mediante el TRIMMER y el DIP SWITCH.
Las características principales son:
- Control de 1 motor en baja tensión
- Entradas separadas para los dispositivos de seguridad
- Entradas de mando configurables
- Receptor radio incorporado rolling-code con clonación de transmisores.

La tarjeta cuenta con tablero de bornes desmontable para facilitar aún más su mantenimiento o sustitución.

**ALGEMEEN**

Compacte elektromechanische slagboom MOOVI AC A geschikt voor het afzetten van privégebieden, parkeerplaatsen, toegangen die alleen door voertuigen gebruikt worden. Verkrijgbaar in twee versies:
- MOOVI AC A 40 voor doorgangen van 2 tot 4 meter;
- MOOVI AC A 60 voor doorgangen van 3,5 tot 6 meter.

Afstelbare elektronische aanslagen garanderen de correcte stilstandspositie van de boom. De nood-deblokkering voor de handmatige manoeuvre wordt bestuurd door een slot met gepersonaliseerde sleutel. De barrière wordt altijd geleverd met voorbereiding voor de montage links. In geval van noodzaak is het hoe dan ook mogelijk de openingsrichting met eenvoudige handelingen om te keren. Het evestigingssjabloon (op aanvraag) vereenvoudigt de installatie van de slagboom. Speciale voorbereidingen maken het makkelijker de accessoires te installeren.
Het bedieningspaneel **SHYRA AC F BA** wordt door de fabrikant met standaard instellingen geleverd. Elke variatie moet worden ingesteld met behulp van de TRIMMER en DIP SWITCH.
De voornaamste kenmerken zijn:
- Controleert AC motor
- Gescheiden ingangen voor de veiligheden
- Configureerbare bedieningsingangen
- Geïntegreerde radio-ontvanger rolling-code met klonering zenders.

De kaart is uitgerust met een verwijderbare verbindingsstrip om het onderhoud of de vervanging eenvoudiger te maken.

## COMPOSIZIONE DEL KIT - KIT COMPOSITION - COMPOSITION DU KIT
## ZUSAMMENSETZUNG DES BAUSATZES - COMPOSICIÓN DEL KIT- SAMENSTELLING VAN DE KIT

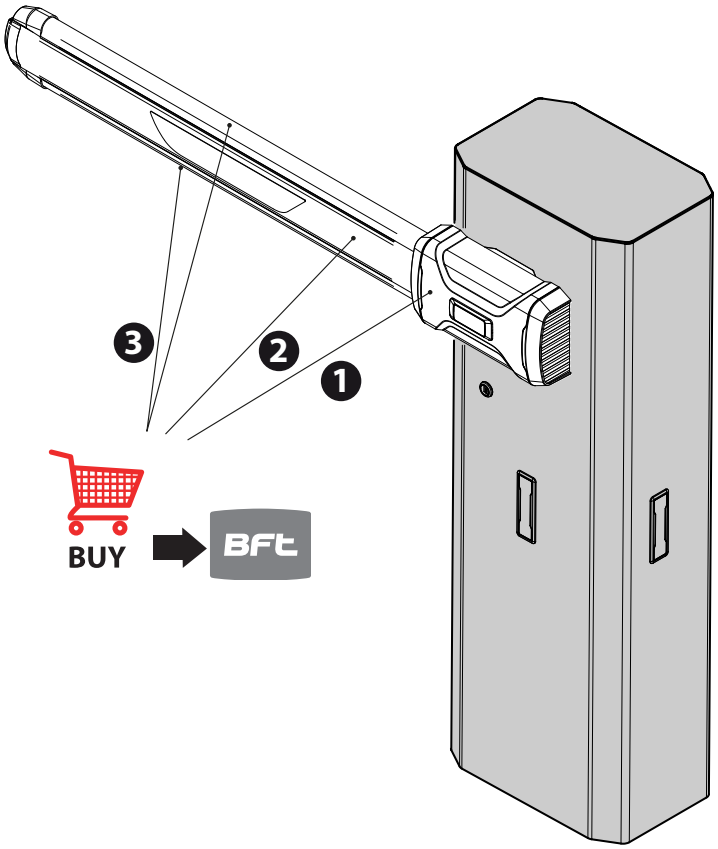


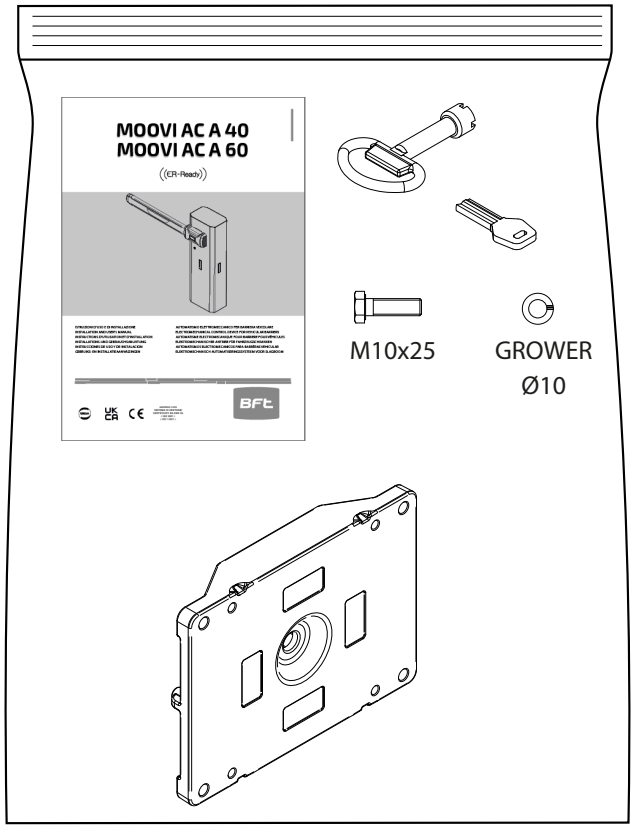


| | |
|---|---|
| 1 | *Serraggio barra, Boom mounting, Serrage de lisse, Schrankenbaumbefestigung, Apriete barra, Sluiting stang* |
| 2 | *Barra, Boom Lisse, Schrankenbaum, Barra, Stang* |
| 3 | *Gomme, Rubber, Caoutchoucs, Gummi, Gomas, Banden* |

## ATTREZZATURE - EQUIPMENT- OUTILS - AUSRÜSTUNG-EQUIPOS - UITRUSTING

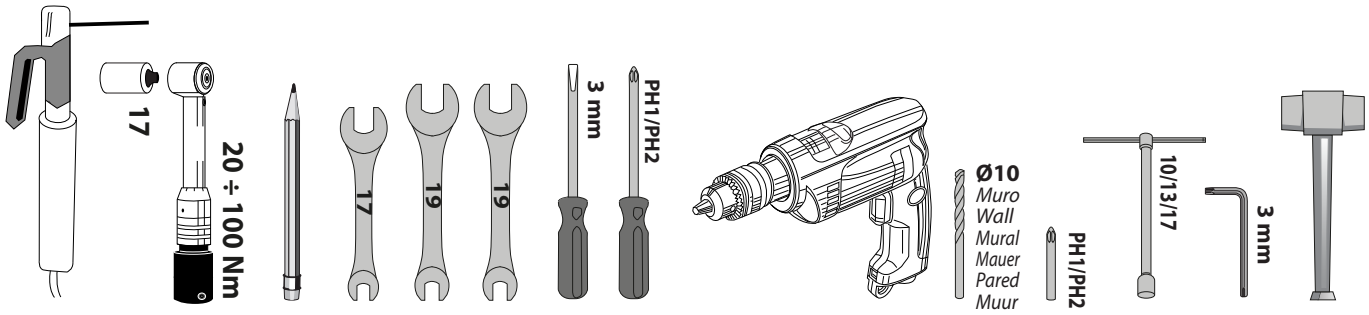

D814437 2FAA0_04

## A PREDISPOSIZIONE CAVI, CABLE ARRANGEMENT, PRÉDISPOSITION DES CÂBLES, VORBEREITUNG DER KABEL, PREPARACIÓN DE LOS CABLES, PREDISPOSITIE KABELS

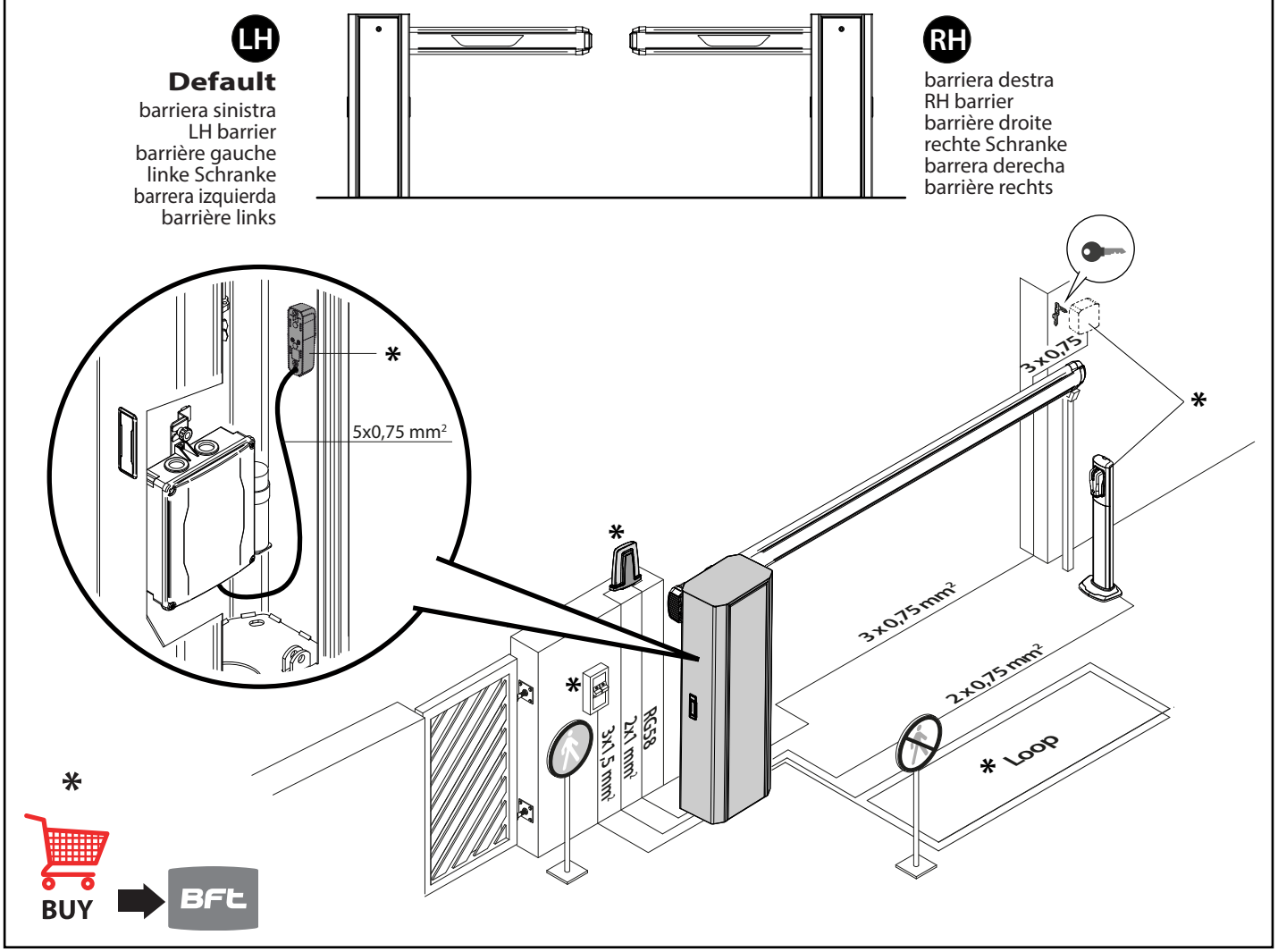


## ITALIANO

**PREDISPOSIZIONE DELL'IMPIANTO ELETTRICO**
**ATTENZIONE: prima di aprire la portina togliere l'alimentazione elettrica e verificare che la molla sia scarica (asta verticale).**
Predisporre l'impianto elettrico (fig. A) facendo riferimento alle norme vigenti. Tenere nettamente separati i collegamenti di alimentazione di rete dai collegamenti di servizio (fotocellule, coste sensibili, dispositivi di comando ecc.).
In fig. A è riportato il numero di collegamenti e la sezione per una lunghezza dei cavi di alimentazione di 100 metri; per lunghezze superiori, calcolare la sezione per il carico reale dell'automazione. Quando le lunghezza dei collegamenti ausiliari superano i 50 metri o passano in zone critiche per i disturbi, è consigliato il disaccoppiamento dei dispositivi di comando e di sicurezza con opportuni relè.
**AVVERTENZE** - Nelle operazioni di cablaggio ed installazione riferirsi alle norme vigenti e comunque ai principi di buona tecnica. I conduttori alimentati con tensioni diverse, devono essere fisicamente separati, oppure devono essere adeguatamente isolati con isolamento supplementare di almeno 1mm. I conduttori devono essere vincolati da un fissaggio supplementare in prossimità dei morsetti, per esempio mediante fascette. Tutti i cavi di collegamento devono essere mantenuti adeguatamente lontani dai dissipatori.

## ENGLISH

**ELECTRICAL INSTALLATION SET-UP**
**CAUTION: before opening the door, disconnect the power supply and check that the spring is discharged (vertical boom).**
Set up the electrical installation (fig. A) with reference to the current regulations for electrical installations. Keep the mains power supply con-nections definitely separate from the service connections (photocells, electric edges, control devices etc.).
Fig. A shows the number of connections and section for a 100m length of power supply cables; for greater lengths, calculate the section for the true automation load. When the auxiliary connections exceed 50 metre lengths or go through critical disturbance areas, it is recommended to decouple the control and safety devices by means of suitable relays.
**WARNINGS** - When performing wiring and installation, refer to the standards in force and, whatever the case, apply good practice principles. Wires carrying different voltages must be kept physically separate from each other, or they must be suitably insulated with at least 1mm of additional insulation.
Wires must be secured with additional fastening near the terminals, using devices such as cable clamps. All connecting cables must be kept far enough away from dissipaters.

## FRANÇAIS

**PREDISPOSITION DE L'INSTALLATION ELECTRIQUE**

**ATTENTION : avant d'ouvrir la trappe, couper l'alimentation électrique et vérifier que le ressort est détendu (tige verticale).**

Prédisposer l'installation électrique (Fig. A) en se référant aux normes en vigueur. Tenir nettement séparées les connexions d'alimentation de ligne des connexions de service (cellules pho-toélectriques, barres palpeuses, dispositifs de commande etc.).

La Fig. A illustre le nombre de connexions et la section pour une longueur des c, bles d'alimentation de 100 mètres; pour des longueurs supérieures, calculer la section pour la charge réelle de l'automation. Lorsque les longueurs des connexions auxiliaires dépassent les 50 mètres ou passent dans des zones critiques pour les perturbations, il est conseillé de désaccoupler les dispositifs de commande et de sécurité avec des relaisspéciaux.

**AVERTISSEMENTS** – Pendant les opérations de câblage et de montage, respectez les normes en vigueur et les principes de la bonne technique. Les conducteurs alimentés avec des tensions différentes doivent être séparés physiquement entre eux ou isolés de façon adéquate avec une couche d'isolant de 1mm d'épaisseur minimum.

Les conducteurs doivent êtres fixés par un système supplémentaire à proximité des bornes, par exemple à l'aide de bandes. Tous les câbles de connexion doivent être maintenus à l'écart du dissipateur.

## DEUTSCH

**VORBEREITUNG DER ELEKTRISCHEN INSTALLATION**

**ACHTUNG: Vor dem Öffnen der Tür die Stromversorgung trennen und sicherstellen, dass die Feder entladen ist (vertikale Stange).**

Die elektrische Installation (Fig. A) unter Beachtung der für elektrische Anlagen geltenden Vorschriften. Der Netzanschluss ist klar von den Steuerleitungen (Lichtschranke, Sicherheitsleiste, etc.) getrennt zu halten.

In Fig. A werden die Anzahl und der Querschnitt für die Stromkabellänge von 100 Metern angegeben. Sollte sie höher sein, muß der Querschnitt anhand des vorhandenen Leitungswiederstandes berechnet werden. Sind die Steuerleitungen länger als 50 Meter oder erreichen kritische Störbereiche, ist eine Entkopplung der Steuer- und Sicherheitseinrichtungen durch geeignete Relais ratsam.

**HINWEISE** – Bitte beachten Sie bei den Verkabelungs- und Installationsarbeiten die geltenden Bestimmungen sowie die Regeln der guten Technik. Die Leiter, die mit unterschiedlichen Spannungen gespeist werden, müssen physisch voneinander getrennt oder mit zusätzlichen Isolierungen von zumindest 1 mm isolieert werden. Die Leiter müssen in der Nähe der Klemmen an einer zusätzlichen Befestigung verankert werden, zum Beispiel mit Kabelbindern. Alle Verbindungskabel müssen vom Poller fern gehalten werden.

## ESPAÑOL

**PREDISPOSICION DE LA INSTALACION ELECTRICA**

**ATENCIÓN: antes de abrir la puerta, desconectar la alimentación eléctrica y comprobar que el muelle esté descargado (mástil vertical).**

Hay que predisponer la instalación eléctrica (fig. A) observando las normas vigentes. Es preciso mantener claramente separadas las conexiones de alimentación de red de las conexiones de servicio (fotocélulas, barras sensibles, dispositivos de mando, etc.).

En la fig. A se indica el número de conexiones y la sección para cables de alimentación con una longitud de 100 metros; para longitudes superiores, hay que calcular la sección para la carga real del automatismo. Cuando la longitud de las conexiones auxiliares superen los 50 metros o pasen por zonas críticas debido a las interferencias, se aconseja desconectar los dispositivos de mando y de seguridad con relés adecuados.

**ADVERTENCIAS** – En las operaciones de cableado e instalación seguir las normas vigentes y los principios de buena técnica. Los conductores alimentaos con tensiones diferentes deben estar físicamente separados, o bien deben estar debidamente aislados con aislamiento suplementario de al menos 1 mm.

Los conductores deben estar unidos por una fijación suplementaria cerca de los bornes, por ejemplo mediante abrazaderas. Todos los cables de conexión deben ser mantenidos adecuadamente alejados de los disipadores.

## NEDERLANDS

**VOORBEREIDING VAN DE ELEKTRISCHE INSTALLATIE**

**LET OP: voordat u het deurje opent, moet u de voeding uitschakelen en controleren of de veer ontladen is (arm verticaal).**

De elektrische installatie (Fig. A) voorbereiden onder verwijzing naar de geldende normen. De aansluitingen van het voedingsnet duidelijk gescheiden houden van de service-aansluitingen (fotocellen, gevoelige randen, besturingsinrichtingen etc.).

In fig.A word het aantal aansluitingen vermeld en de doorsnede voor een lengte van de voedingskabels van 100 meter; voor grotere lengtes de doorsnede berekenen voor de werkelijke belasting van het automatiseringssysteem. Wanneer de lengte van de secundaire aansluitingen 50 meter overschrijdt of deze door kritische zones lopen vanwege de interferenties, wordt de ontkoppeling van de besturings- en veiligheidsinrichtingen met passende relais aangeraden.

**WAARSCHUWINGEN** – Tijdens de bekabelings- en installatiewerkzaamheden de geldende normen raadplegen en in ieder geval de geldende technische normen. De met verschillende spanningen gevoede geleiders moeten fysiek gescheiden worden, of op passende wijze geïsoleerd worden met min. 1 mm extra isolatie. De geleiders moeten verbonden worden door een extra bevestiging in de buurt van de klemmen, bijvoorbeeld met behulp van bandjes. Houd de verbindingskabels op grote afstand van de koellichamen.

## B DIMENSIONI, DIMENSIONS, DIMENSIONS, ABMESSUNGEN, DIMENSIONES, AFMETINGEN

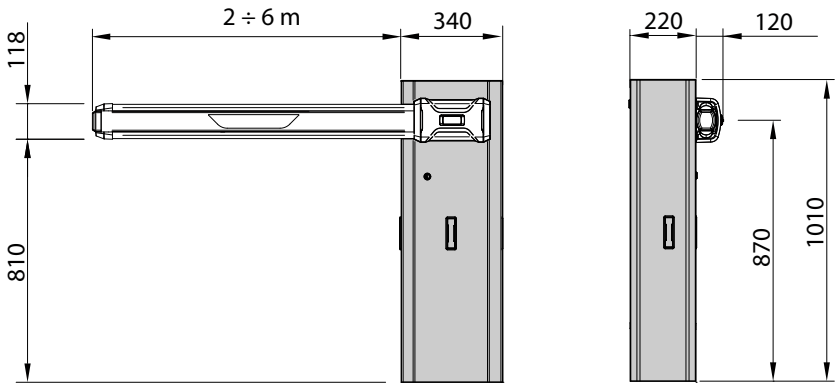

## C INSTALLAZIONE, INSTALLATION, INSTALLATION, INSTALLATION, INSTALACIÓN, INSTALLATIE

**Con scavo di fondazione, With foundation plate embedded in ground,**
**Avec tranchée de fondation, Mit Fundamentgraben, Con excavación de cimentación, Met uitgraving**

*Dima di fissaggio, Fixing template, Plaque de fix, Befestigungsschablone, Placa de fijación, Bevestigingssjabloon*

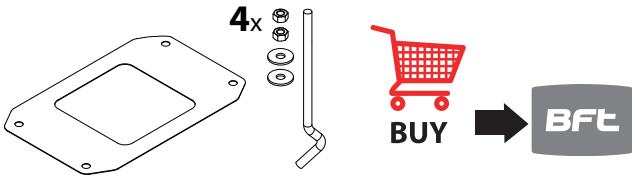


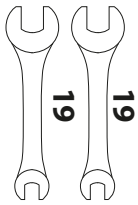


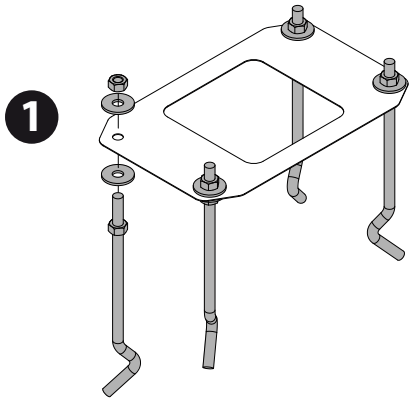


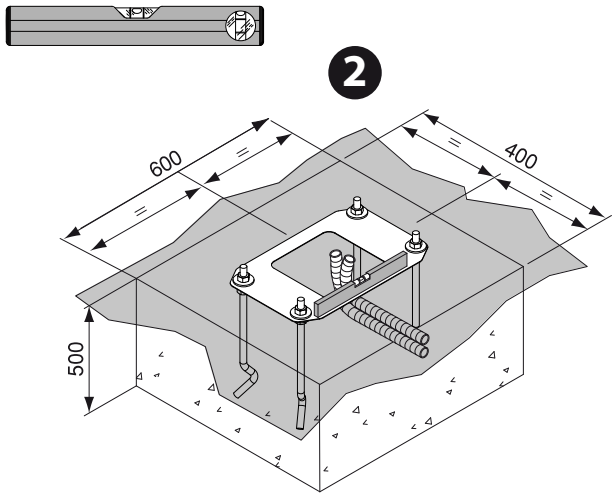


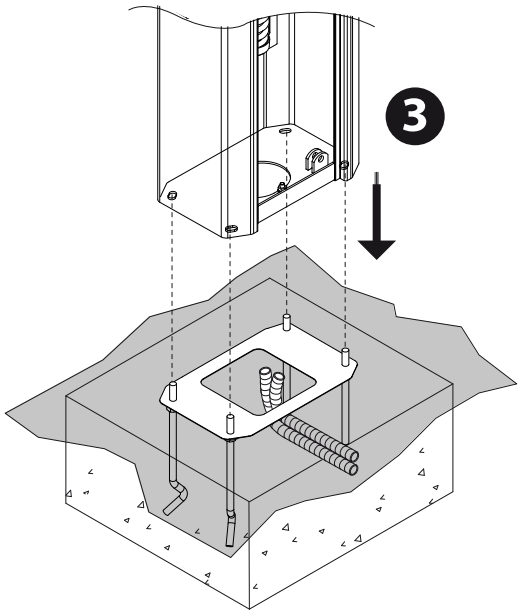

## C INSTALLAZIONE, INSTALLATION, INSTALLATION, INSTALLATION, INSTALACIÓN, INSTALLATIE

**Con tiranti, With anchor bolts, Avec tirants, Mit Ankerbolzen, Con tirantes, Met spankabels**

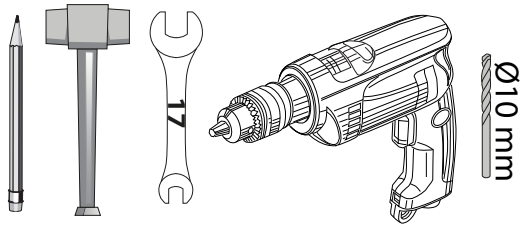


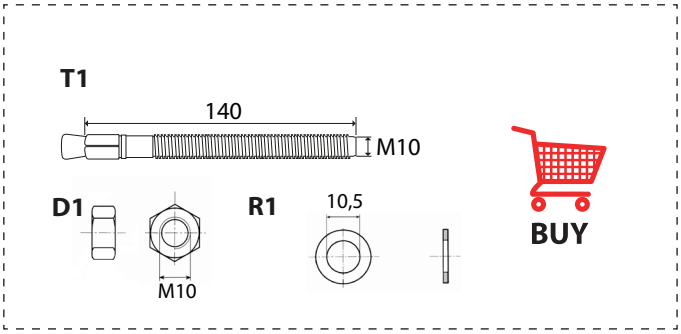


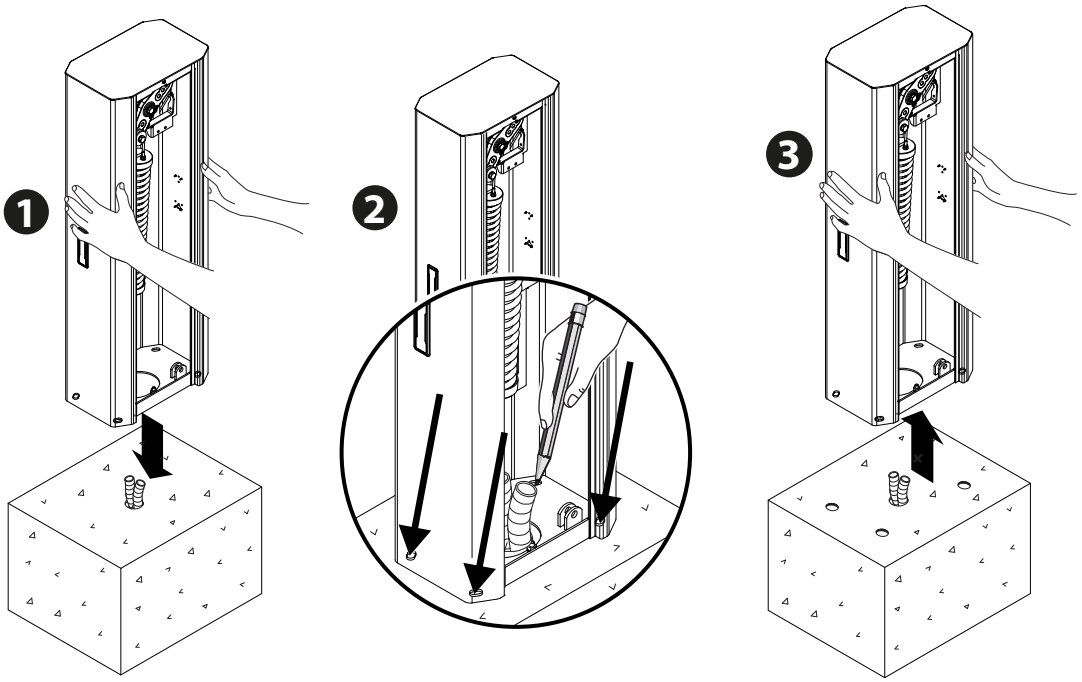


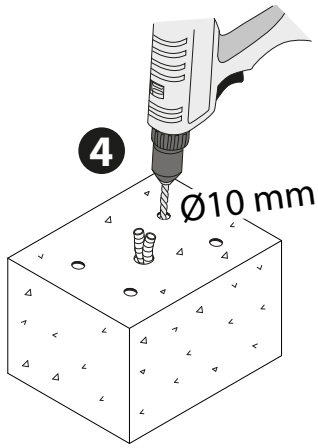


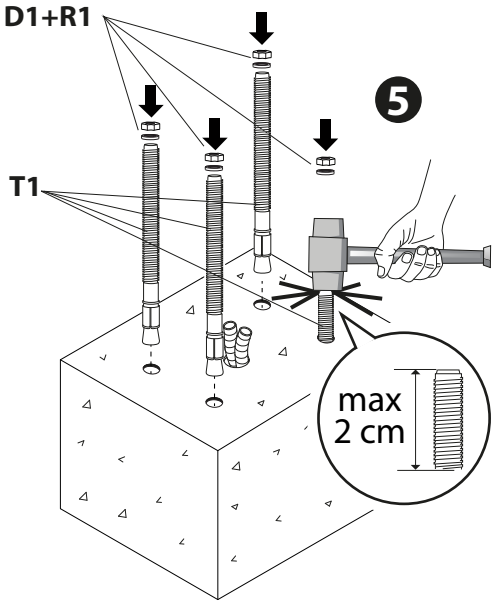


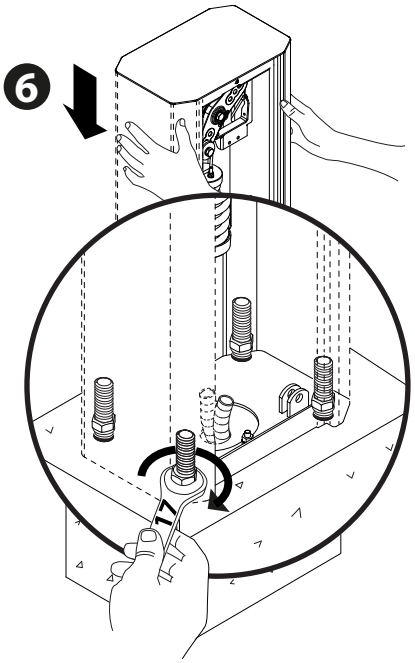


D814437 2FAA0_04

# D CONFIGURAZIONE MOLLE, SPRING CONFIGURATION, CONFIGURATION DU RESSORT, FEDERKONFIGURATION, CONFIGURACIÓN DE MUELLES, VEERCONFIGURATIE

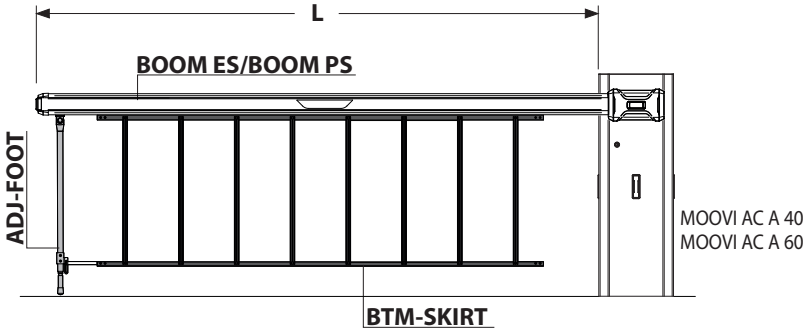


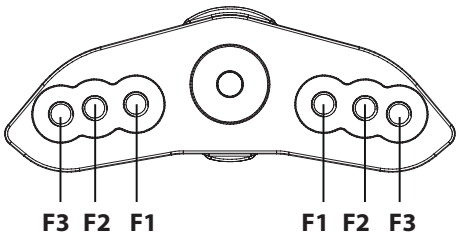


| | | MOOVI AC A 60 | | | | | | | | | | | |
|---|---|---|---|---|---|---|---|---|---|---|---|---|---|
| | **L** (m) | 3.25 | 3.5 | 3.75 | 4 | 4.25 | 4.5 | 4.75 | 5 | 5.25 | 5.5 | 5.75 | 6 |
| BOOM ES/ BOOM PS<br>senza luci e gomma<br>without lights and rubber<br>sans éclairage ni caoutchouc<br>ohne Lichter und Gummi<br>sin luces ni goma<br>zonder verlichting en rubber | Foro/Hole/Orifice/<br>Bohrung/Orificio/<br>Opening | | | | | | | | **F2** | **F2** | **F2** | **F2** | **F2** |
| BOOM ES/ BOOM PS<br>con luci e gomma<br>with lights and rubber<br>avec éclairage et caoutchouc<br>mit Lichtern und Gummi<br>con luces y goma<br>met verlichting en rubber | Foro/Hole/Orifice/<br>Bohrung/Orificio/<br>Opening | | | | | **F2** | **F2** | **F2** | **F2** | **F2** | **F3** | **F3** | **F3** |
| "BOOM ES/ BOOM PS"<br>+ "ADJ -FOOT" | Foro/Hole/Orifice/<br>Bohrung/Orificio/<br>Opening | | | **F2** | **F2** | **F2** | **F2** | **F2** | **F3** | **F3** | **F3** | | |
| "BOOM ES/ BOOM PS"<br>+ "BTM-SKIRT" | Foro/Hole/Orifice/<br>Bohrung/Orificio/<br>Opening | | **F2** | **F2** | **F2** | **F2** | **F3** | **F3** | **F3** | | | | |
| "BOOM ES/ BOOM PS"<br>+ "BTM SKIRT"<br>+ "ADJ-FOOT" | Foro/Hole/Orifice/<br>Bohrung/Orificio/<br>Opening | **F2** | **F2** | **F2** | **F2** | **F3** | **F3** | **F3** | | | | | |

| | | MOOVI AC A 40 | | | | | | | | | | | |
|---|---|---|---|---|---|---|---|---|---|---|---|---|---|
| | **L** (m) | 2 | 2.25 | 2.5 | 2.75 | 3 | 3.25 | 3.5 | 3.75 | 4 | 4.25 | 4.5 | 4.75 |
| BOOM ES/ BOOM PS<br>senza luci e gomma<br>without lights and rubber<br>sans éclairage ni caoutchouc<br>ohne Lichter und Gummi<br>sin luces ni goma<br>zonder verlichting en rubber | Foro/Hole/Orifice/<br>Bohrung/Orificio/<br>Opening | **F1** | **F1** | **F1** | **F1** | **F1** | **F2** | **F2** | **F2** | **F2** | **F3** | **F3** | **F3** |
| BOOM ES/ BOOM PS<br>con luci e gomma<br>with lights and rubber<br>avec éclairage et caoutchouc<br>mit Lichtern und Gummi<br>con luces y goma<br>met verlichting en rubber | Foro/Hole/Orifice/<br>Bohrung/Orificio/<br>Opening | **F1** | **F1** | **F1** | **F2** | **F2** | **F2** | **F3** | **F3** | **F3** | | | |
| "BOOM ES/ BOOM PS"<br>+ "ADJ -FOOT" | Foro/Hole/Orifice/<br>Bohrung/Orificio/<br>Opening | | | | | **F3** | **F3** | **F3** | | | | | |
| "BOOM ES/ BOOM PS"<br>+ "BTM-SKIRT" | Foro/Hole/Orifice/<br>Bohrung/Orificio/<br>Opening | | | **F2** | **F2** | **F3** | **F3** | | | | | | |
| "BOOM ES/ BOOM PS"<br>+ "BTM SKIRT"<br>+ "ADJ-FOOT" | Foro/Hole/Orifice/<br>Bohrung/Orificio/<br>Opening | | | **F3** | **F3** | **F3** | | | | | | | |

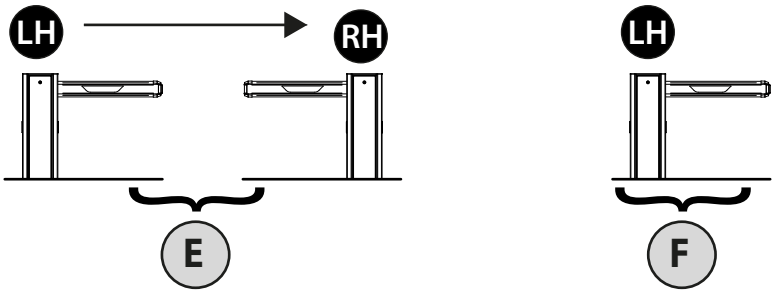


## E MONTAGGIO MOLLA DESTRA, RIGHT SPRING ASSEMBLY, MONTAGE RESSORT DROIT, MONTAGE DER RECHT FEDER, ESMONTAJE DE LA MUELLE DERECHA, MONTAGE RECHTER VAN VEER

Smontare il gruppo molla, Remove the spring assembly, Démonter le groupe ressort,
Die Feder-Baugruppe ausbauen, Desmontar el grupo muelle, De groep veer demonteren

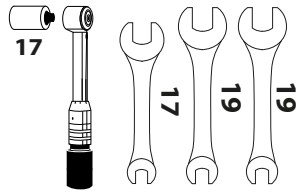


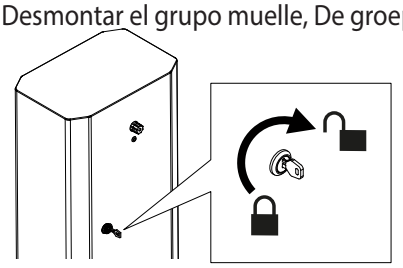

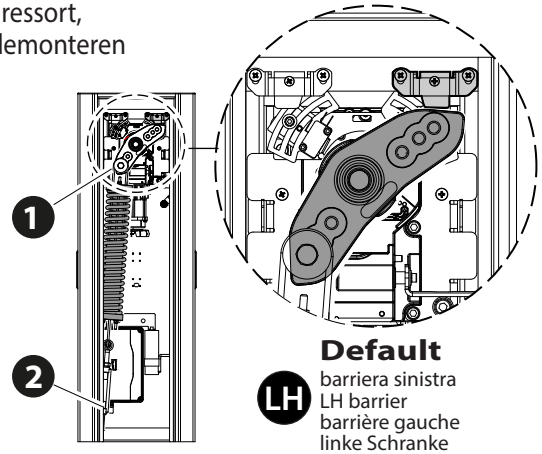


**Default**

LH barriera sinistra
LH barrier
barrière gauche
linke Schranke
barrera izquierda
barrière links

⚠ Assicurarsi che la molla non sia in tensione, e l'asta non sia montata.
Make sure the spring is not under tension and the boom is not fitted.
Vérifiez si le ressort n'est pas en tension et si la tige n'est pas montée.
Sicherstellen, dass die Feder nicht gespannt und die Stange nicht montiertist.
Asegurarse de que el muelle no esté tensado y de que el mástil no esté montado.
Controleren of de veer niet onder spanning staat, en de stang niet gemonteerd is.

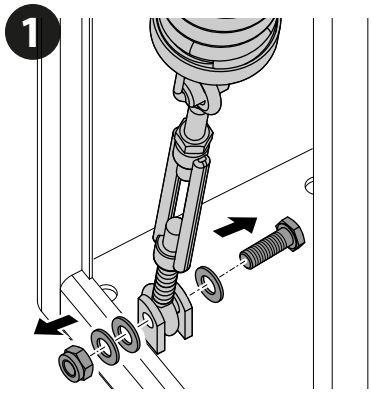


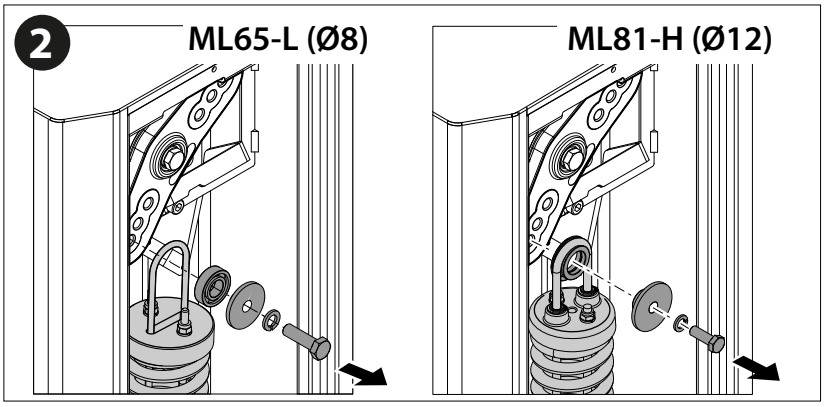


Rimontare il gruppo molla a destra,
Refit the right-hand spring assembly,
Remontez le groupe ressort à droite,
Die Baugruppe neu montieren, Feder rechts,
Volver a montar el grupo muelle a la derecha,
De veergroep opnieuw rechts monteren.

RH barriera destra
RH barrier
barrière droite
rechte Schranke
barrera derecha
barrière rechts

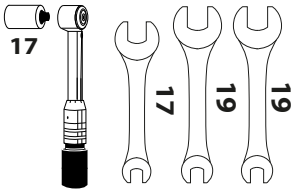


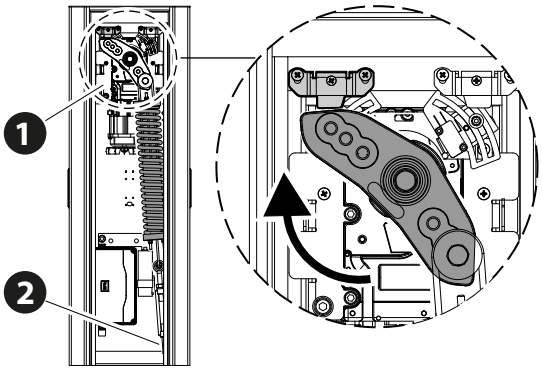


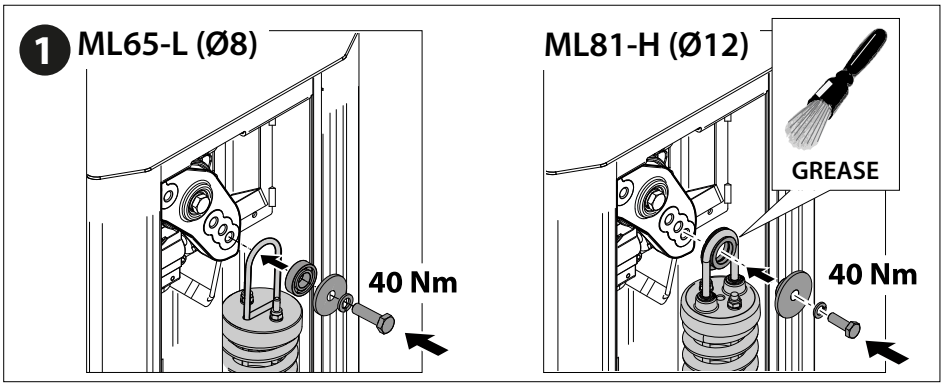

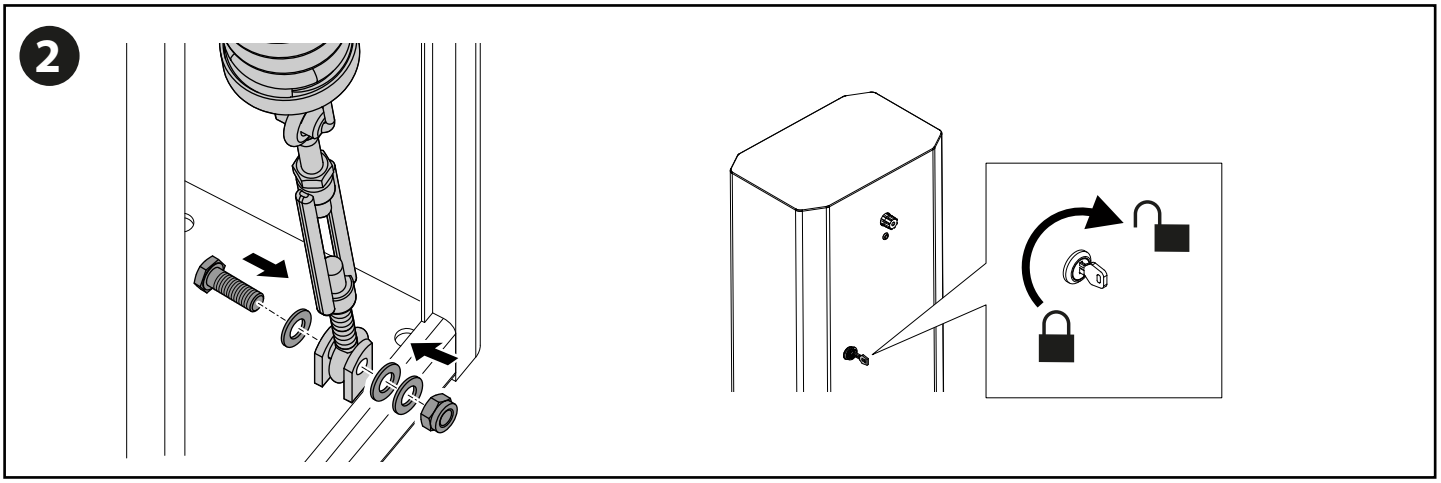


**F** **MONTAGGIO ASTA: vedere manuale OMEGA ES o OMEGA PS GIOTTO ULTRA 36, ROD ASSEMBLY: refer to the OMEGA ES or OMEGA PS GIOTTO ULTRA 36 manual, MONTAGE BRAS: voir manuel OMEGA ES ou OMEGA PS GIOTTO ULTRA 36, MONTAGE DER STANGE: siehe Handbuch OMEGA ES oder OMEGA PS GIOTTO ULTRA 36, ESMONTAJE DE LA BARRA: véase el manual OMEGA ES o OMEGA PS GIOTTO ULTRA 36, MONTAGE VAN STAAF: zie handleiding OMEGA ES of OMEGA PS GIOTTO ULTRA**

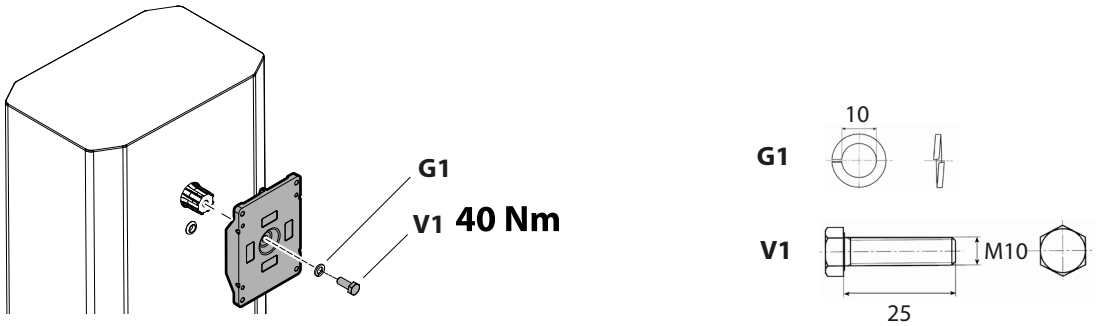


**G** **BILANCIAMENTO ASTA, BOOM BALANCING, EQUILIBRAGE DE LA BARRE, AUSWUCHTUNG DER STANGE, BALANCE DEL MÁSTIL, BALANCERING STANG**

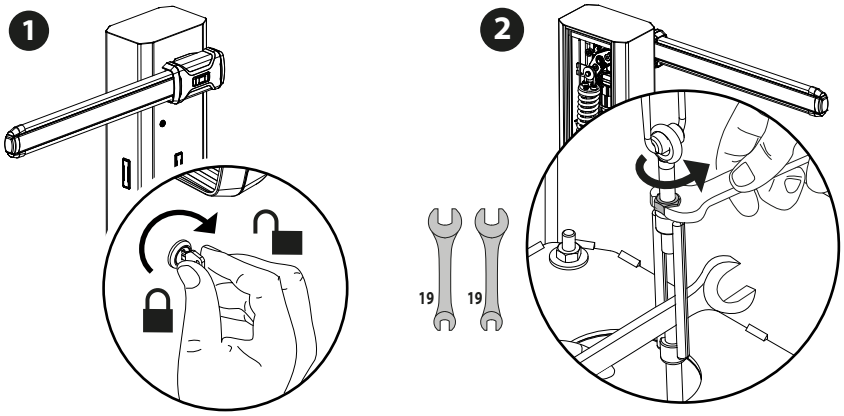


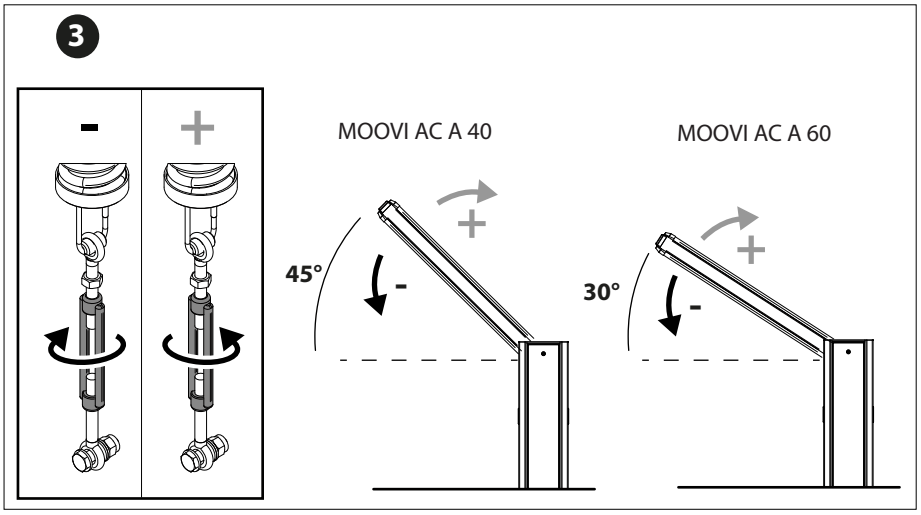


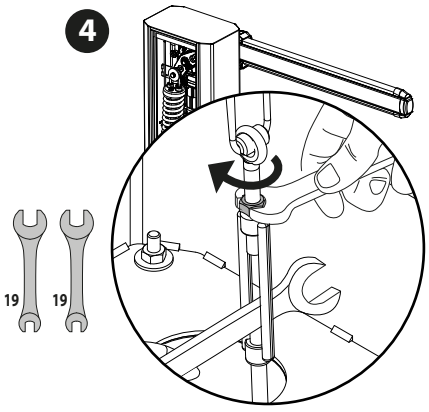

## H1 POSIZIONAMENTO FINECORSA, END STOP POSITIONING
## POSITIONNEMENT FIN DE COURSE, POSITIONIERUNG ENDSCHALTER
## POSICIONAMIENTO DEL FINAL DE CARRERA, PLAATSING VAN DE EINDAANSLAG

**Default**

Barriera sinistra, LH barrier, Barrière gauche,
Linke Schranke, Barrera izquierda, Barrière links

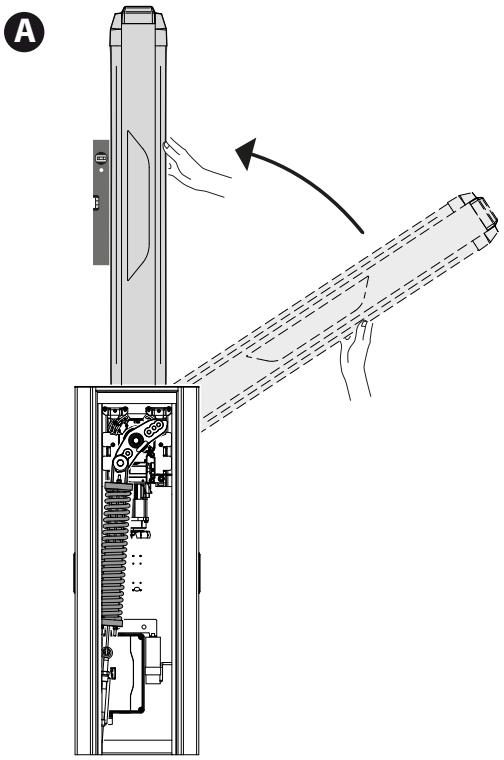


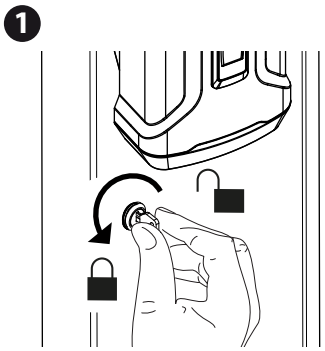


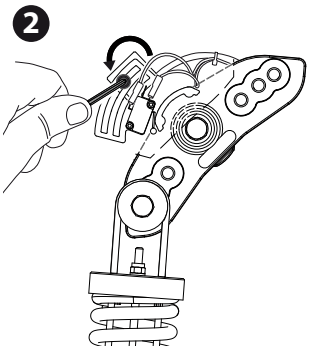


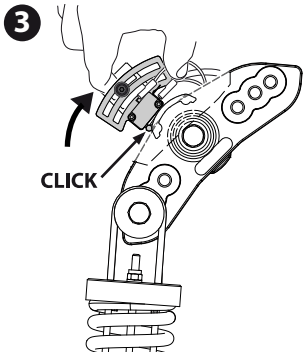


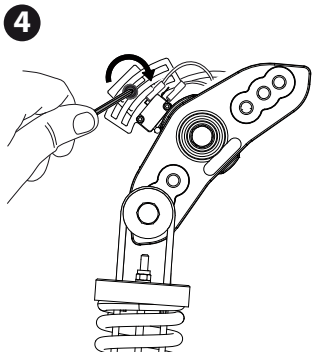


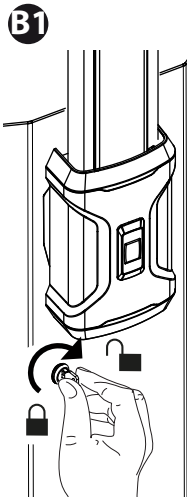


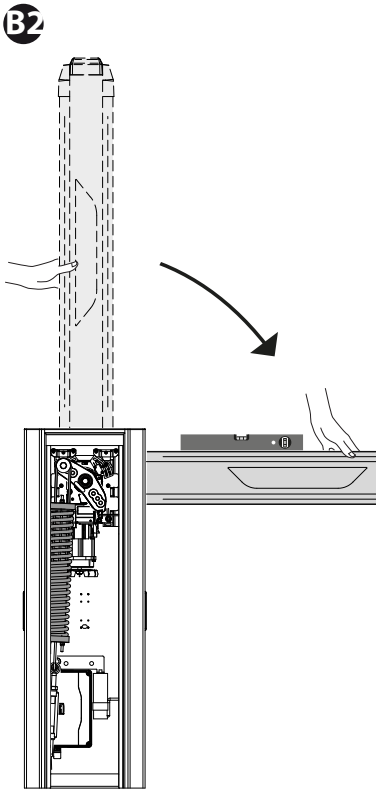


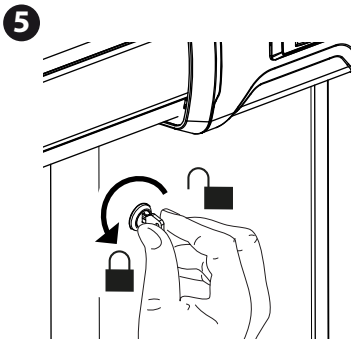


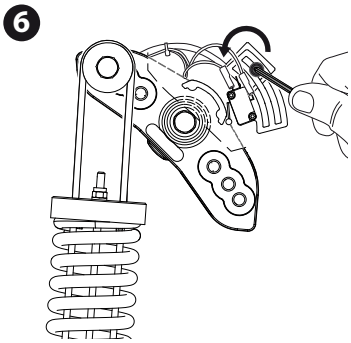


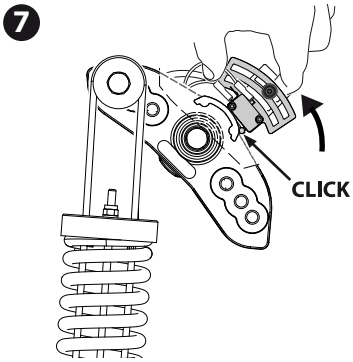


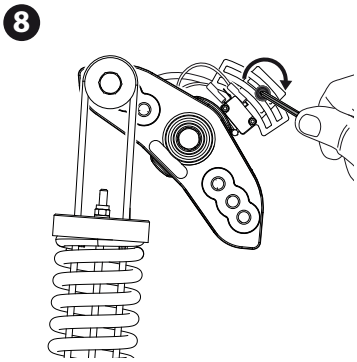

## H2 POSIZIONAMENTO FINECORSA, END STOP POSITIONING
## POSITIONNEMENT FIN DE COURSE, POSITIONIERUNG ENDSCHALTER
## POSICIONAMIENTO DEL FINAL DE CARRERA, PLAATSING VAN DE EINDAANSLAG

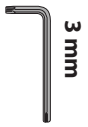

Barriera destra, RH barrier, Barrière droite,
Rechte Schranke, Barrera derecha, Barrière rechts

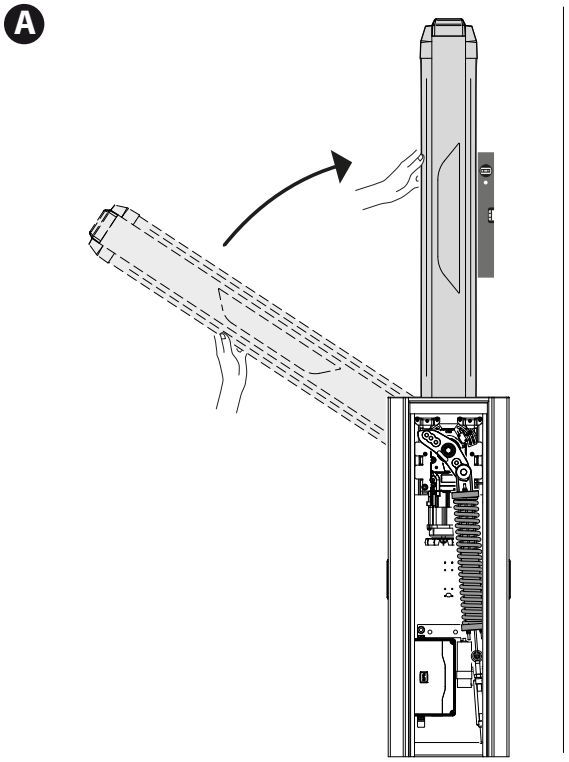


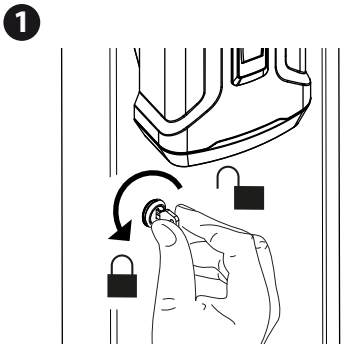


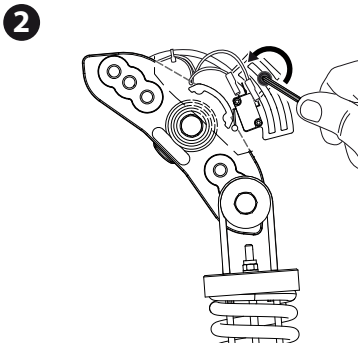


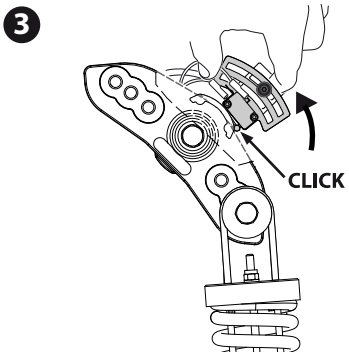


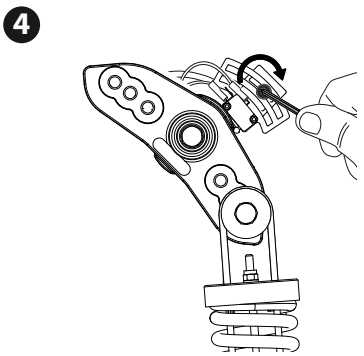


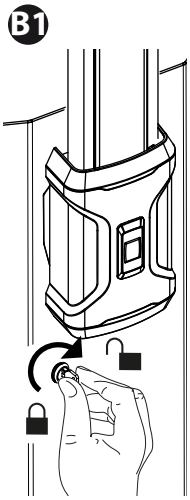


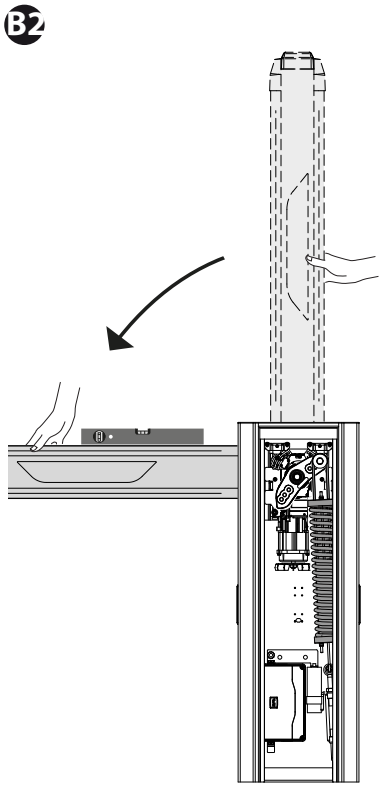

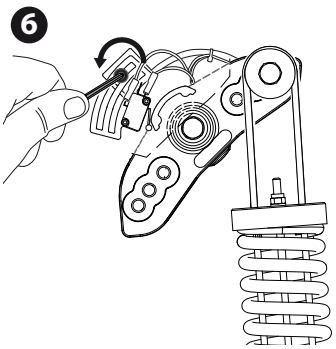


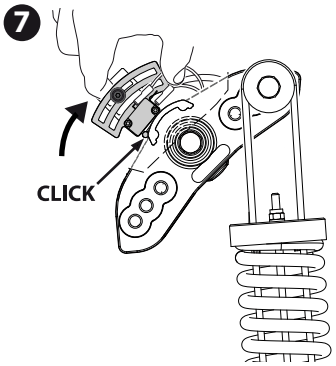


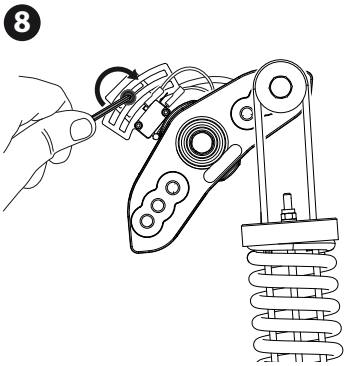

## I CONNESSIONI CENTRALE DI COMANDO, CONTROL UNIT CONNECTIONS, CONNEXIONS UNITÉ DE COMMANDE, ANSCHLÜSSE STEUERGERÄT, CONEXIÓN A LA CENTRAL DE CONTROL, VERBINDINGEN BEDIENINGSEENHEID

D814437 2FAA0_04

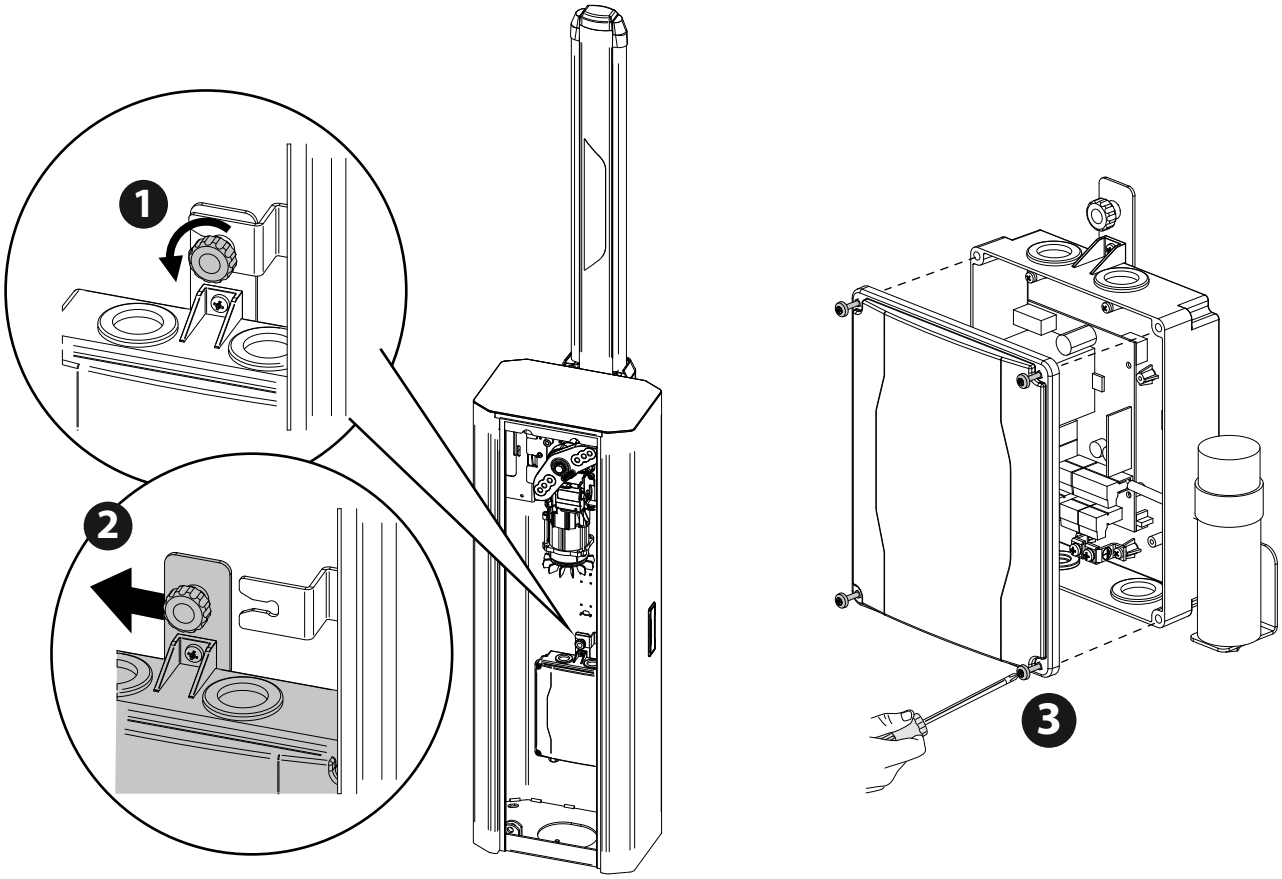


## L CONNESSIONI MOTORE E FINECORSA, MOTOR AND LIMIT SWITCHES CONNECTIONS, CONNEXIONS MOTEUR ET FIN DE COURSE, ANSCHLÜSSE AN DEN MOTOR UND ENDSCHALTER CONEXIONES DEL MOTOR Y FINAL DE CARRERA, AANSLUITINGEN TUSSEN MOTOR EN EINDAANSLAG

**1** Cablaggio di fabbrica, Factory wiring, Câblage d'usine, Werkseitige Verkabelung, Cableado de fábrica, Fabrieksbedrading

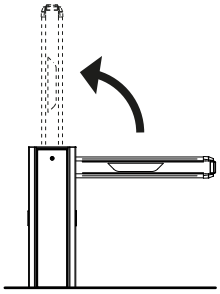

**LH**

**Default**

barriera sinistra
LH barrier
barrière gauche
linke Schranke
barrera izquierda
barrière links

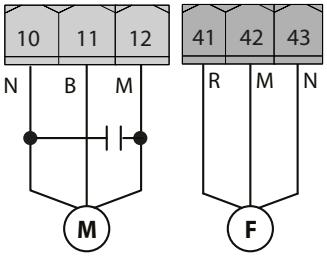


**2**

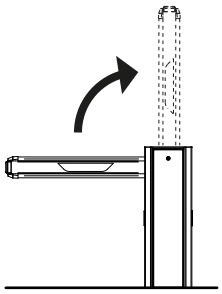

**RH**

barriera destra
RH barrier
barrière droite
rechte Schranke
barrera derecha
barrière rechts

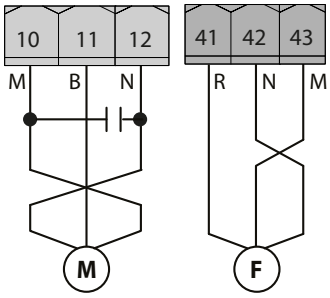


**LEGENDA, KEY, LÉGENDE, LEGENDE, LEYENDA, LEGENDA**

| M | B | N | R |
|---|---|---|---|
| MARRONE | BLU | NERO | ROSSO |
| BROWN | BLUE | BLACK | RED |
| MARRON | BLEU | NOIR | ROUGE |
| BRAUN | BLAU | SCHWARZ | ROT |
| MARRÓN | AZUL | NEGRO | ROJO |
| BRUIN | BLAUW | ZWART | ROOD |

# M

# QUADRO COMANDO, CONTROL BOARD, TABLEAU DE COMMANDE, BEDIENTAFEL, CUADRO DE MANDOS, BEDIENINGSPANEEL

## F1

**3,15 AF (~ 230V)**
**10 AF (~ 120V)**

## F2

**100mAT (~ 230V)**
**200mAT (~ 120V)**

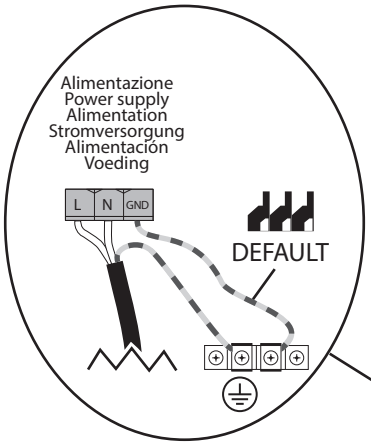


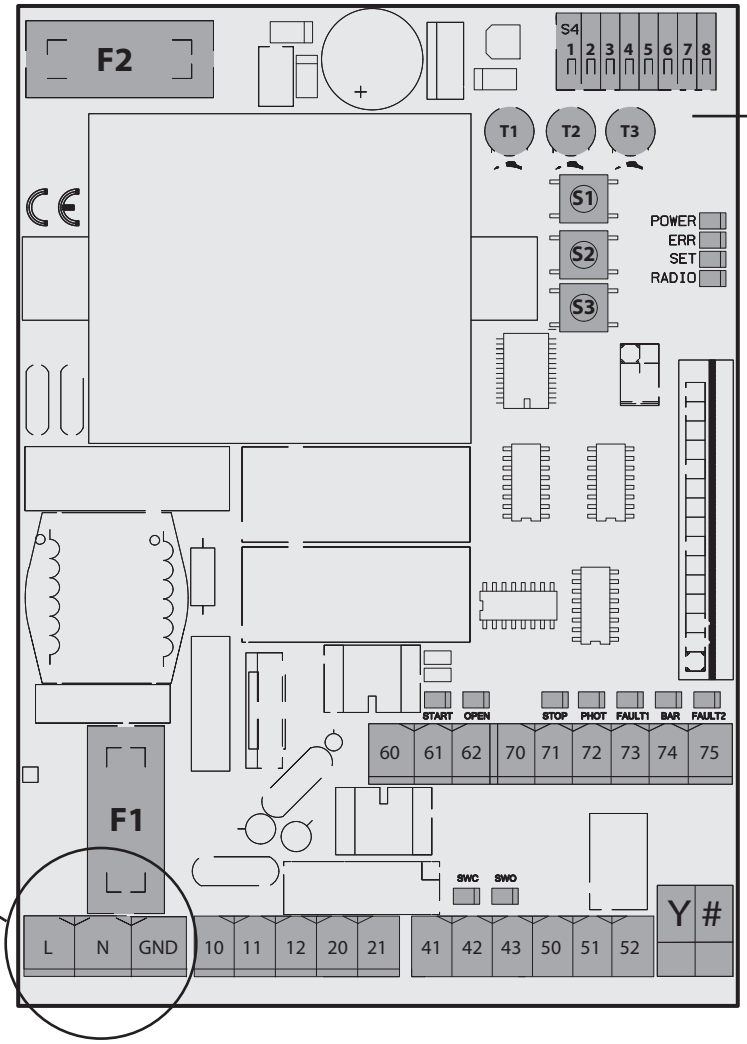


DIP SWITCH
+ TRIMMER
+ TASTI
PROGRAMMAZIONE

DIP SWITCH +
TRIMMER +
PROGRAMMING
KEYS

COMMUTATEURS DIP
+ DÉCLENCHEURS
+ TOUCHES
PROGRAMMATION

DIP SWITCH
+ TRIMMER
+ PROGRAM-
MIERUNGSTASTEN

DIP SWITCH
+ TRIMMER
+ BOTONES
PROGRAMACIÓN

DIP SWITCHES
+ TRIMMERS
+ PROGRAMMERINGS-
TOETSEN

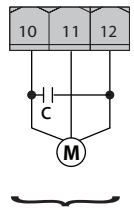


Motore
Motor
moteur
Motor
Eindaanslag
Encoder

Lampeggiante
Blinker
Clignotant
Warnblinkleuchte
Bombilla
Knipperlicht

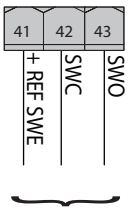


Connettore finecorsa
Limit switch connector
Connecteur de fin de course
Steckverbindung Endschalter
Conector final de carrera
Connector eindaanslag

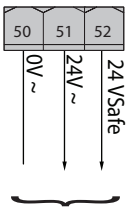


Alimentazione accessori
Accessories power supply
Alimentation des accessoires
Stromversorgung Zubehör
Alimentación accesorios
Voeding accessoires

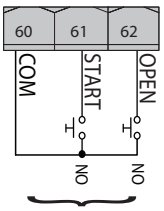


Comandi
Commands
Commandes
Bedienelemente
Mandos
Commando's

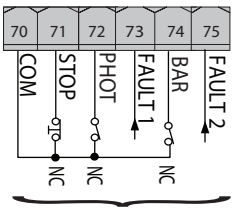


Sicurezze
Safety devices
Sécurités
Sicherheitsvorrichtungen
Dispositivos de seguridad
Veiligheden

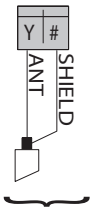


Antenna
Antenna
Antenne
Antenne
Antena
Antenne

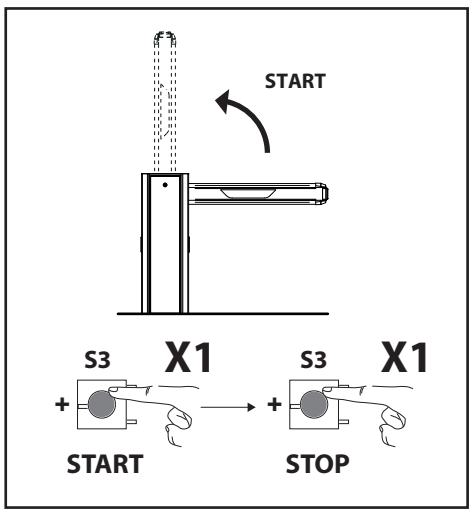


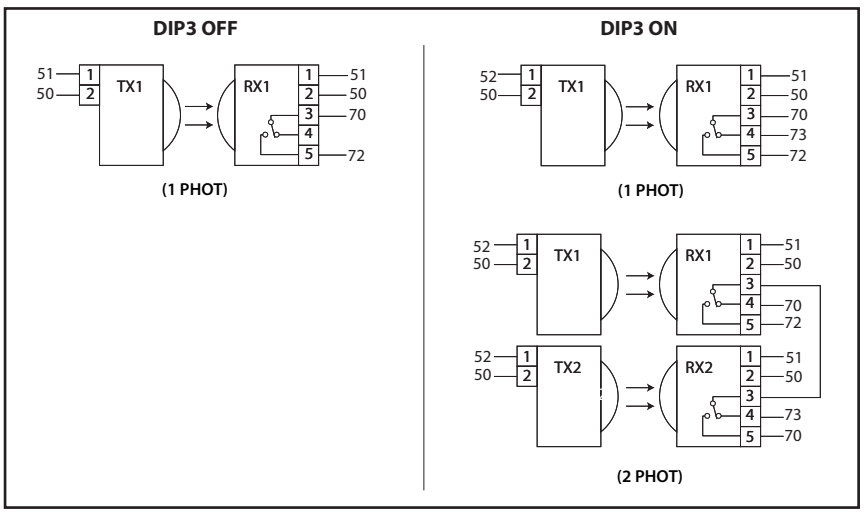

D814437 2FAA0_04

## COLLEGAMENTI QUADRO COMANDO

Passati gli adeguati cavi elettrici nelle canalette e fissati i vari componenti dell'automazione nei punti prescelti, si passa al loro collegamento secondo le indicazioni e gli schemi riportati nei relativi manuali istruzione. Effettuare la connessione della fase, del neutro e della terra (obbligatoria). Il cavo di rete va bloccato nell'apposito pressacavo, i cavi degli accessori nell'apposito pressacavo, il conduttore di protezione (terra) con guaina isolante di colore giallo/verde, deve essere collegato nell'apposito serrafilo.

**ATTENZIONE:** I collegamenti elettrici devono essere eseguiti da personale qualificato ed esperto, a regola d'arte, nel rispetto di tutte le normative vigenti, utilizzando materiali appropriati. Predisporre l'impianto elettrico facendo riferimento alle norme vigenti per gli impianti elettrici. Tenere nettamente separati i collegamenti di alimentazione di rete dai collegamenti di servizio. A monte dell'impianto risulta necessario installare un interruttore sezionatore con distanza di apertura dei contatti uguale o superiore a 3,5 mm, avente protezione magnetotermica e differenziale di portata adeguata al consumo dell'apparecchio. Per il cablaggio utilizzare solo cavi conformi a norme armonizzate o nazionali di sezione coordinata con le protezioni a monte, con il consumo dell'apparecchio e con le condizioni di installazione.

| | Morsetto | Definizione | Descrizione |
|---|---|---|---|
| Alimentazione | L | FASE | Alimentazione monofase con cavo di messa a terra |
| | N | NEUTRO | |
| | GND | TERRA | |
| Motore | 10 | MARCIA + CONDENSATORE | Collegamento motore e condensatore |
| | 11 | COM | |
| | 12 | MARCIA + CONDENSATORE | |
| Aux | 20 | AUX 0 -CONTATTO ALIMENTATO 230V (N.O.) (40W MAX) | Uscita per lampeggiante.<br>Il contatto rimane chiuso durante la movimentazione della barriera. |
| | 21 | | |
| Finecorsa | 41 | +REF SWE | Comune finecorsa |
| | 42 | SWC | Finecorsa di chiusura SWC (N.C.). |
| | 43 | SWO | Finecorsa di apertura SWO (N.C.). |
| Alim. Accessori | 50 | 0V~ | Uscita alimentazione accessori. |
| | 51 | 24V~ | |
| | 52 | 24 Vsafe | Uscita alimentazione per dispositivi di sicurezza verificati (trasmettitore fotocellule e trasmettitore costa sensibile).<br>Uscita attiva solo durante il ciclo di manovra. |
| Comandi | 60 | Comune | Comune ingressi START, OPEN |
| | 61 | START / CLOSE | SE TRIMMER2 = MASSIMO<br>Pulsante di comando START (N.O.)<br>Funzionamento secondo logiche "Funzionamento residenziale / condominiale" |
| | | | SE TRIMMER2 = MINIMO<br>Pulsante di comando CLOSE (N.O.)<br>Il comando esegue una chiusura |
| | 62 | OPEN | Pulsante di comando OPEN (N.O.)<br>Il comando esegue un'apertura. Se il l'ingresso rimane chiuso, l'asta rimane aperta fino all'apertura del contatto. A contatto aperto l'automazione chiude dopo il tempo di tca, se attivato. |
| Sicurezze | 70 | Comune | Comune ingressi STOP, PHOT e BAR |
| | 71 | STOP | Il comando interrompe la manovra. (N.C.)<br>Se non si utilizza lasciare il ponticello inserito. |
| | 72 | PHOT (*) | Ingresso FOTOCELLULA (N.C.)<br>Funzionamento secondo le logiche "FOTOCELLULA/ FOTOCELLULA IN CHIUSURA". Se non si utilizza lasciare il ponticello inserito. |
| | 73 | FAULT 1 | Ingresso verifica dispositivi di sicurezza collegati al PHOT. |
| | 74 | BAR / BAR CL / BAR TEST / BAR CL TEST / BAR 8K2 / BAR CL 8K2 (*) | Ingresso costa sensibile (N.C.)<br>Se non si utilizza lasciare il ponticello inserito |
| | 75 | FAULT 2 | Ingresso verifica dispositivi di sicurezza collegati al BAR / BAR CL |
| Antenna | Y | ANTENNA | Ingresso antenna.<br>Usare una antenna accordata sui 433MHz. Per il collegamento Antenna-Ricevente usare cavo coassiale RG58. La presenza di masse metalliche a ridosso dell'antenna, può disturbare la ricezione radio. In caso di scarsa portata del trasmettitore, spostare l'antenna in un punto più idoneo. |
| | # | SHIELD | |

| Dip BAR/8K2 | Dip verifica ingresso costa | Dip funzionamento costa | |
|---|---|---|---|
| OFF | OFF | OFF | Ingresso NC, senza verifica, inversione in apertura e chiusura (**BAR**) |
| OFF | OFF | ON | Ingresso NC, senza verifica, inversione solamente chiusura, in apertura si ottiene lo stop (**BAR CL**) |
| OFF | ON | OFF | Ingresso NC, con verifica, inversione in apertura e chiusura (**BAR TEST**) |
| OFF | ON | ON | Ingresso NC, con verifica, inversione solamente chiusura, in apertura si ottiene lo stop (**BAR CL TEST**) |
| ON | OFF | OFF | Ingresso 8K2, inversione in apertura e chiusura (**BAR 8K2**) |
| ON | OFF | ON | Ingresso 8K2, inversione solamente chiusura, in apertura si ottiene lo stop (**BAR CL 8K2**) |

**(*) Se si si installano dispositivi di tipo "D" (come definiti dalla EN12453), collegati in modalità non verificata, prescrivere una manutenzione obbligatoria con frequenza almeno semestrale.**
**(*) Nell'Unione Europea applicare la EN12453 per i limiti di forza, e la EN12445 per il metodo di misura.**

## TASTI

| TASTI | Descrizione |
|---|---|
| S1 | **Aggiungi Tasto START**<br>associa il tasto desiderato al comando Start. (Vedi fig. R1) |
| S2 | **Aggiungi Tasto OPEN** (Vedi fig. R2)<br>associa il tasto desiderato al comando **OPEN**. |
| S2 >5s | **Convalida le modifiche apportate alla regolazione dei parametri e alle logiche di funzionamento.** |
| S1+S2 >10s | **Elimina Lista** (Vedi fig. R3)<br>⚠ **ATTENZIONE!** Rimuove completamente dalla memoria della ricevente tutti i radiocomandi memorizzati. |
| S3 | La pressione BREVE comanda uno START. |
| | La pressione PROLUNGATA (>5s) attiva l' AUTOSET. (Vedi fig. R3) |
| | La pressione prolungata (>10s) riporta il tempo di lavoro a valore di default (Vedi fig. P) |

## SEGNALAZIONI LEDS:

| | |
|---|---|
| POWER | Rimane acceso: - Presenza di rete - Scheda alimentata - Fusibili integri |
| START | Acceso: attivazione ingresso START |
| OPEN | Acceso: attivazione ingresso OPEN |
| STOP | Spento: attivazione ingresso STOP |
| PHOT | Spento: attivazione ingresso fotocellula PHOT |
| FAULT 1 | Diagnostica dell'ingresso verifica sicurezze ingresso PHOT |
| BAR | Spento: attivazione ingresso costa BAR |
| FAULT 2 | Diagnostica dell'ingresso verifica sicurezze ingresso BAR |
| SWC | Spento: barra tutta chiusa |
| | Acceso: il finecorsa del motore è libero |
| | Lampeggiante: fine del tempo di lavoro in chiusura |
| SWO | Spento: barra tutta aperta |
| | Acceso: il finecorsa del motore è libero |
| | Lampeggiante: fine del tempo di lavoro in apertura |
| ERR | SPENTO: nessun errore |
| | ACCESO: vedi tabella diagostica errori |
| RADIO (VERDE) | Spento: programmazione radio disattiva |
| | Lampeggiante solo led Radio: Programmazione radio attiva, attesa tasto nascosto. |
| | Lampeggiante sincrono con led Set: Cancellazione radiocomandi in corso |
| | Acceso: programmazione radio attiva, attesa tasto desiderato. |
| | Acceso 1s: attivazione canale della ricevente radio |
| SET | Acceso: tasto Set premuto / Autoset concluso positivamente |
| | Triplice lampeggio: Autoset in corso |
| | Lampeggio Veloce: Autoset Fallito |
| | Lampeggiante sincrono con led Radio: cancellazione radiocomandi in corso |
| | Acceso 1s: start/stop per attivazione tasto S3 |
| | Acceso 10s: autoset concluso correttamente |

## TABELLA ERRORI:

| | | Led ERR | | |
|---|---|---|---|---|
| | | Acceso | Lampeggiante lento | Lampeggiante veloce |
| Led SET | Spento | | Test Fotocellule,<br>Costa o Costa 8k2 fallito<br>- Verificare collegamento fotocellule e/o impostazioni logiche | |
| | Acceso | Errore interno di controllo supervisione sistema<br>- Provare a spegnere e riaccendere la scheda o premere il pulsante S2. Se il problema persiste contattare l'assistenza tecnica. | | Errore finecorsa<br>- verificare collegamenti dei finecorsa |
| | Lampeggiante lento | Errore test hardware scheda<br>- Verificare collegamenti al motore<br>- Problemi hardware alla scheda (contattare l'assistenza tecnica)<br>Termica<br>- Attendere il raffreddamento dell'automazione | | Modificati parametri e/o Logiche di funzionamento premere per 5s S2 per convalidare. |

D814437 2FAA0_04

**TABELLA "A" - PARAMETRI**

## ⚠ Ogni modifica di parametri/logiche deve essere confermata dalla pressione di S2 > 5s

| TRIMMER | Parametro | min. | max. | default | Descrizione |
|---|---|---|---|---|---|
| **T1** | **Tempo chiusura automatica [s]** | 0 | 120 | 0 | Tempo di attesa prima della chiusura automatica.<br>**NOTA: Impostare a 0 se non utilizzato.** |
| **T2** | **Selezione funzionamento ingresso 60-61** | CLOSE | START | START | Imposta il funzionamento dell'ingresso 60-61 |
| **T3** | **Angolo di rallentamento** | 20% | 50% | 20% | Imposta l'angolo di rallentamento che viene eseguito a fine di ogni apertura e chiusura. |

**TABELLA "B" - LOGICHE**

## ⚠ Ogni modifica di parametri/logiche deve essere confermata dalla pressione di S2 > 5s

| DIP | Logica | Default | Barrare il settaggio eseguito | Descrizione |
|---|---|---|---|---|
| **1** | **Programmazione radiocomandi** | **ON** | ON | Abilita la memorizzazione via radio dei radiocomandi:<br>1- Premere in sequenza il tasto nascosto e il tasto normale (T1-T2-T3-T4) di un radiocomando già memorizzato in modalità standard attraverso il menu radio.<br>2- Premere entro 10s il tasto nascosto ed il tasto normale (T1-T2-T3-T4) di un radiocomando da memorizzare.<br>La ricevente esce dalla modalità programmazione dopo 10s, entro questo tempo è possibile inserire ulteriori nuovi radiocomandi.<br>Questa modalità non richiede l'accesso al quadro comando.<br>IMPORTANTE: Abilita l'inserimento automatico di nuovi radiocomandi, cloni e replay. |
| | | | OFF | Disabilita la memorizzazione via radio dei radiocomandi e l'inserimento automatico dei cloni.<br>I radiocomandi vengono memorizzati solo utilizzando l'apposito menu Radio o in automatico con i replay.<br>IMPORTANTE: Disabilita l'inserimento automatico di nuovi radiocomandi, cloni |
| **2** | **BAR / 8K2** | **OFF** | ON | Ingresso configurato come Bar 8k2 (Fig.G). Ingresso per bordo resistivo 8K2.<br>Il comando inverte il movimento per 1 sec. |
| | | | OFF | Ingresso configurato come Bar, costa sensibile (Fig.G).<br>Il comando inverte il movimento per 1 sec. |
| **3** | **Verifica ingresso fotocellula** | **OFF** | ON | Abilita la verifica delle sicurezze sugli ingressi PHOT. |
| | | | OFF | Verifica delle sicurezze sull'ingresso PHOT non abilitata. |
| **4** | **Verifica ingresso costa** | **OFF** | ON | Abilita la verifica delle sicurezze sull'ingresso BAR (Fig.G). |
| | | | OFF | Verifica delle sicurezze sull'ingresso BAR non abilitata. (Fig.G). |
| **5** | **Fotocellule in chiusura** | **OFF** | ON | In caso di oscuramento è escluso il funzionamento della fotocellula in apertura. In fase di chiusura, inverte immediatamente. |
| | | | OFF | In caso di oscuramento, le fotocellule sono attive sia in apertura che in chiusura. Un oscuramento della fotocellula in chiusura, inverte il moto solo dopo il disimpegno della fotocellula. |
| **6** | **Funzionamento ingresso costa** | **OFF** | ON | Costa con inversione attiva solo in chiusura, durante l'apertura si ottiene lo stop del movimento |
| | | | OFF | Costa con inversione attiva in entrambe le direzioni |
| **7** | **Chiusura rapida** | **OFF** | ON | Chiude dopo 3 secondi dal disimpegno delle fotocellule prima di attendere il termine del TCA impostato |
| | | | OFF | Logica non attiva |
| **8** | **Funzionamento residenziale / condominiale** | **OFF** | ON | Imposta il tipo di funzionamento dell'automazione: ON = Condominiale |
| | | | OFF | OFF = Residenziale |

Reazione all'ingresso **START** (cablato o radio):

| | **Residenziale** | **Condominale** |
|---|---|---|
| CHIUSA | Apre | Apre |
| IN CHIUSURA | Stop | Apre |
| APERTA | Chiude | Chiude |
| IN APERTURA | Stop + TCA | Nessun effetto |
| DOPO STOP | Apre | Apre |

Reazione all'ingresso **OPEN** (cablato):

| | **Residenziale** | **Condominale** |
|---|---|---|
| CHIUSA | Apre | Apre |
| IN CHIUSURA | Apre | Apre |
| APERTA | Nessun effetto | Nessun effetto |
| IN APERTURA | Mantiene aperto | Mantiene aperto |
| DOPO STOP | Apre | Apre |

## CONTROL BOARD CONNECTION

Once suitable electric cables have been run through the raceways and the automated device's various components have been fastened at the predetermined points, the next step is to connect them as directed and illustrated in the diagrams contained in the relevant instruction manuals. Connect the live, neutral and earth wire (compulsory). The mains cable must be clamped in the relevant cable gland, and the accessories' wires in the cable gland, while the earth wire with the yellow/green-coloured sheath must be connected in the relevant terminal.

**WARNINGS -** When performing wiring and installation, refer to the standards in force and, whatever the case, apply good practice principles. Wires carrying different voltages must be kept physically separate from each other, or they must be suitably insulated with at least 1mm of additional insulation.
Wires must be secured with additional fastening near the terminals, using devices such as cable clamps. All connecting cables must be kept far enough away from dissipaters.

| | Terminal | Definition | Description |
|---|---|---|---|
| Power supply | L | LINE | Single-phase power supply with earth cable |
| | N | NEUTRAL | |
| | GND | EARTH | |
| Motor | 10 | START + CONDENSER | Motor and condenser connection |
| | 11 | COM | |
| | 12 | START + CONDENSER | |
| Aux | 20 | AUX 0 – POWERED CONTACT 230V (N.O.) (40W MAX) | Exit due to FLASHING LIGHT<br>The contact remains closed during barrier movement. |
| | 21 | | |
| Limit switches | 41 | +REF SWE | Limit switch common |
| | 42 | SWC | Closing limit switch SWC (N.C.) |
| | 43 | SWO | Opening limit switch SWO (N.C.) |
| Accessories power supply | 50 | 0V- | Accessories power supply output. |
| | 51 | 24V+ | |
| | 52 | 24 Vsafe+ | Tested safety device power supply output (photocell transmitter and safety edge transmitter).<br>Output act ive only during operating cycle. |
| Commands | 60 | Common | START and OPEN inputs common |
| | 61 | START / CLOSE | IF TRIMMER2 = MAXIMUM<br>START control button (N.O.)<br>Operation according to the "Residential/condominium operation" logic |
| | | | IF TRIMMER2 = MINIMUM<br>CLOSE control button (N.O.)<br>The command performs a closure |
| | 62 | OPEN | OPEN control button (N.O.)<br>The command performs an opening. If the input remains closed, the rod remains open until the contact opens. When the contact is open, the automation closes after the tca time, if activated. |
| Safety devices | 70 | Common | STOP, PHOT and BAR inputs common |
| | 71 | STOP | The command stops movement. (N.C.)<br>If not used, leave jumper inserted. |
| | 72 | PHOT (*) | PHOTOCELL input (N.C.).<br>Operation according to "PHOTOCELL/PHOTOCELL DURING CLOSING" logic. If not used, leave jumper inserted. |
| | 73 | FAULT 1 | Test input for safety devices connected to PHOT. |
| | 74 | BAR / BAR CL / BAR TEST / BAR CL TEST / BAR 8K2 / BAR CL 8K2 (*) | Safety edge input (N.C.).<br>If not used, leave jumper inserted |

| BAR/8K2 dip | Safety edge check dip | Safety edge operation dip | |
|---|---|---|---|
| OFF | OFF | OFF | NC input, no verification, reversal while opening and closing **(BAR)** |
| OFF | OFF | ON | NC input, no verification, reversal only when closing, stop when opening **(BAR CL)** |
| OFF | ON | OFF | NC input, with verification, reversal while opening and closing **(BAR TEST)** |
| OFF | ON | ON | NC input, with verification, reversal only when closing, stop when opening **(BAR CL TEST)** |
| ON | OFF | OFF | 8K2 input, reversal when opening and closing **(BAR 8K2)** |
| ON | OFF | ON | 8K2 input, reversal only when closing, stop when opening **(BAR CL 8K2)** |

| | | | |
|---|---|---|---|
| Safety devices | 75 | FAULT 2 | Test input for safety devices connected to BAR / BAR CL |
| Antenna | Y | ANTENNA | Antenna input.<br>Use an antenna tuned to 433MHz. Use RG58 coax cable to connect the Antenna and Receiver. Metal bodies close to the antenna can interfere with radio reception. If the transmitter's range is limited, move the antenna to a more suitable position. |
| | # | SHIELD | |

**(*) If "D" type devices are installed (as defined by EN12453), connect in unverified mode, foresee mandatory maintenance at least every six months.**
**(*) In the European Union, apply standard EN 12453 for force limitations, and standard EN 12445 for measuring method.**

## KEYS

| KEYS | Description |
|---|---|
| S1 | **Add START Key**<br>associates the desired key with the Start command. (see fig. R1) |
| S2 | **Add OPEN button (See fig. R2)**<br>associates the desired button with the OPEN command. |
| S2 >5s | Confirms the changes made to parameter settings and operating |
| S1+S2 >10s | **Erase List** (see fig. R3)<br>⚠ **WARNING!** Erases all memorized transmitters from the receiver's memory. |
| S3 | Pressed BRIEFLY, it gives the START command. |
| | HELD DOWN (>5 sec.), it activates the AUTOSET function. (see fig. R3) |
| | Pressing and holding (>10s) takes the work time back to the default value (see fig. P) |

## LED INDICATORS:

| | |
|---|---|
| POWER | Steadily lit: - Mains power on - Board powered - Fuses intact |
| START | Lit: START input activated |
| OPEN | Lit: OPEN input activated |
| STOP | Unlit: STOP input activated |
| PHOT | Unlit: PHOT photocell input activated |
| FAULT 1 | PHOT input safety device test input diagnostics |
| BAR | Unlit: BAR safety edge input activated |
| FAULT 2 | BAR input safety device test input diagnostics |
| SWC | Unlit: leaf fully closed |
| | Lit: motor limit switch is disengaged |
| | Flashing: end of the work time while closing |
| SWO | Unlit: leaf fully open |
| | Lit: motor limit switch is disengaged |
| | Flashing: end of the work time while opening |
| ERR | Unlit: no error |
| | LIT: see error diagnostics table |
| RADIO (GREEN) | Unlit: remote programming not active |
| | Radio LED only flashing: Remote programming active, waiting for hidden key. |
| | Flashing in sync with Set LED: Transmitter deletion in progress |
| | Lit: remote programming active, waiting for desired key. |
| | Lit 1s: Radio receiver channel activated |
| SET | Lit: Set key pressed / Autoset completed successfully |
| | Flashes three times: Autoset in progress |
| | Fast flashing 10s: Autoset failed |
| | Flashing in sync with Radio LED: Transmitter deletion in progress |
| | Lit 1s: Start/Stop after key S3 pressed |
| | Lit 10s: Autoset completed correctly |

## TABLE ERR

| | | Led ERR | | |
|---|---|---|---|---|
| | | Lit | slow flashing | fast flashing |
| Led SET | Unlit | | Photocell test,<br>Costa o Costa 8k2 failed<br>- Check photocell connection and/or logic settings | |
| | Lit | Reverse due to obstacle - Amperostop<br>- Check for obstacles in path | | Thermal cutout<br>- Allow automated device to cool |
| | Slow flashing | Test hardware card error<br>- Check the connection to the motor<br>- Hardware problems to the card (contact technical assistance)<br>Thermal<br>- Wait for the automation to cool | | Changed settings and/or Operating logics press S2 for 5s to confirm. |

**TABLE "A" - PARAMETERS**

## ⚠ Any modification of parameters/logics must be confirmed by pressing S2 > 5s

| TRIMMER | Parameter | min. | max. | default | Description |
|---|---|---|---|---|---|
| **T1** | **Automatic closing time [s]** | 0 | 120 | 0 | Waiting time before automatic closing.<br>**NOTE: Set to 0 if not used.** |
| **T2** | **Input 60-61 operation selection** | CLOSE | START | START | Sets the operation of input 60-61 |
| **T3** | **Deceleration angle** | 20% | 50% | 20% | Sets the deceleration angle that is performed at the end of each opening and closing. |

**TABLE "B" - LOGICS**

## ⚠ Any modification of parameters/logics must be confirmed by pressing S2 > 5s

| DIP | Logic | Default | Cross out setting used | Description |
|---|---|---|---|---|
| **1** | **Transmitter programming** | **ON** | ON | Enables wireless memorizing of transmitters:<br>1- Press in sequence the hidden key and normal key (T1-T2-T3-T4) of a transmitter that has already been memorized in standard mode via the radio menu.<br>2- Press within 10 sec. the hidden key and normal key (T1-T2-T3-T4) of a transmitter to be memorized.<br>The receiver exits programming mode after 10 sec.: you can use this time to enter other new transmitters.<br>This mode does not require access to the control panel.<br>IMPORTANT: Enables the automatic addition of new transmitters, clones and replays. |
| | | | OFF | Disables wireless memorizing of transmitters and automatic addition of clones.<br>Transmitters are memorized only using the relevant Radio menu or automatically with replays.<br>IMPORTANT: Disables the automatic addition of new transmitters and clones |
| **2** | **BAR / 8K2** | **OFF** | ON | Input configured as Bar 8k2 (Fig.G). Input for resistive edge 8K2.<br>The command reverses movement for 1 sec. |
| | | | OFF | Input configured as Bar, safety edge (Fig.G).<br>The command reverses movement for 1sec.. |
| **3** | **Photocell input check** | **OFF** | ON | Enable safety check on the PHOT input. |
| | | | OFF | Safety check on PHOT input not enabled. |
| **4** | **Edge input check** | **OFF** | ON | Enable safety check on the BAR input. (Fig.G) |
| | | | OFF | Safety check on BAR input not enabled. (Fig.G) |
| **5** | **Photocells during closing** | **OFF** | ON | In the event beam is broken, photocell operation is disabled during opening. During closing, movement is reversed immediately. |
| | | | OFF | When beam is broken, photocells are active during both opening and closing. When beam is broken during closing, movement is reversed only once the photocell is cleared. |
| **6** | **Safety edge input operation** | **OFF** | ON | Safety edge with active reversal only when closing, when opening the movement stops |
| | | | OFF | Safety edge with active reversal in both directions |
| **7** | **Fast closing** | **OFF** | ON | Closes 3 seconds after the photocells are cleared before waiting for the set TCA to elapse. |
| | | | OFF | Logic not enabled |
| **8** | **Residential / apartment building operation** | **OFF** | ON | Sets the automation type of operation:<br>ON = Apartment building<br><br>Reaction to the **START** input (wired or radio):<br>[illegible] |
| | | | OFF | OFF = Residential<br><br>Reaction to the **OPEN** input (wired):<br>[illegible] |

Reaction to the **START** input (wired or radio):

| | Residential | Apartment building |
|---|---|---|
| CLOSED | Opens | Opens |
| WHILE CLOSING | Stops | Opens |
| OPEN | Closes | Closes |
| WHILE OPENING | STOPS + TCA | No effect |
| AFTER STOP | Opens | Opens |

Reaction to the **OPEN** input (wired):

| | Residential | Apartment building |
|---|---|---|
| CLOSED | Opens | Opens |
| WHILE CLOSING | Opens | Opens |
| OPEN | No effect | No effect |
| WHILE OPENING | Keeps it open | Keeps it open |
| AFTER STOP | Opens | Opens |

D814437 2FAA0_04

## CONNEXIONS DU PANNEAU DE COMMANDE

Une fois que les câbles électriques adaptés ont été passés dans les gaines et que les différents composants de l'automatisation ont été fixés au niveau des points choisis préalablement, branchez-les selon les indications et les schémas indiqués dans les manuels d'instruction correspondants. Accomplissez la connexion de la phase, du neutre et de la terre (obligatoire). Le câble du secteur est immobilisé dans le presse-câble prévu à cet effet, les câbles des accessoires dans le presse-câble, le conducteur de protection (terre), avec une gaine isolante jaune/verte, doit être branché dans le serre-fil prévu à cet effet.

**ATTENTION:** Les branchements électriques doivent être effectués par un personnel qualifié et compétent, selon les règles de l'art, dans le respect de toutes les normatives en vigueur et en utilisant des matériaux appropriés.
Prédisposer l'installation électrique se référant aux normes en vigueur pour les installations électriques.
Tenir nettement séparés les branchements d'alimentation de secteur des branchements de service.
En amont de l'installation, il faut installer un disjoncteur avec distance d'ouverture des contacts égale ou supérieure à 3,5 mm, avec protection magnétothermique et différentiel de portée adéquate à la consommation
de l'appareil. Pour le câblage, utiliser uniquement des câbles conformes aux normes harmonisées ou nationales ayant une section indiquée aux protections en amont, à la consommation de l'appareil et aux conditions d'installation.

| | Borne | Définition | Description |
|---|---|---|---|
| Alimentation | L | PHASE | Alimentation monophasée avec câble de mise à la terre |
| | N | NEUTRE | |
| | GND | TERRE | |
| Moteur | 10 | MARCHE + CONDENSATEUR | Connexion moteur et condensateur |
| | 11 | COM | |
| | 12 | MARCHE + CONDENSATEUR | |
| Aux | 20 | AUX 0 - CONTACT ALIMENTÉ EN 230V~(N.O.) (40W MAXI) | Sortie pour CLIGNOTANT<br>Le contact reste fermé pendant le mouvement de la barrière. |
| | 21 | | |
| Finecorsa | 41 | +REF SWE | Común final de carrera |
| | 42 | SWC | Final de carrera de cierre SWC (N.C.) |
| | 43 | SWO | Final de carrera de apertura SWO (N.C.) |
| Alimentation des accessoires | 50 | 0V~ | Sortie alimentation accessoires. |
| | 51 | 24V~ | |
| | 52 | 24 Vsafe | Sortie alimentation des dispositifs de sécurité vérifiés (émetteur photocellules et émetteur linteau sensible).<br>Sortie active uniquement pendant le cycle de manœuvre. |
| Commandes | 60 | Commun | Commun entrées START et OPEN |
| | 61 | START / CLOSE | SI TRIMMER2 = MAXIMUM<br>Bouton de commande START (N.O.)<br>Fonctionnement selon logiques « Fonctionnement résidentiel/immeuble » |
| | | | SI TRIMMER2 = MINIMUM<br>Bouton de commande CLOSE (N.O.)<br>La commande effectue une fermeture |
| | 62 | OPEN | Bouton de commande OPEN (N.O.)<br>La commande effectue une ouverture. Si l'entrée reste fermée, la tige reste ouverte jusqu'à l'ouverture du contact. Contact ouvert, l'automatisation ferme après le temps de tca, si activé. |
| Sécurités | 70 | Commun | Commun entrées STOP, PHOT et BAR |
| | 71 | STOP | La commande interrompt la manœuvre. (N.F.)<br>Si vous ne l'utilisez pas, laissez la barrette en place. |
| | 72 | PHOT (*) | Entrée PHOTOCELLULE (N.F.)<br>Fonctionnement suivant les logiques PHOTOCELLULE/PHOTOCELLULE EN FERMETURE. Si vous ne l'utilisez pas, laissez la barrette en place. |
| | 73 | FAULT 1 | Entrée de vérification des dispositifs de sécurité connectés sur le PHOT |
| | 74 | BAR /<br>BAR CL /<br>BAR TEST /<br>BAR CL TEST /<br>BAR 8K2 /<br>BAR CL 8K2<br>(*) | Entrée linteau sensible (NF)<br>Si vous ne l'utilisez pas, laissez la barrette en place. |
| | 75 | FAULT 2 | Entrée de vérification des dispositifs de sécurité connectés sur le BAR |
| Antenne | Y | ANTENNE | Entrée de l'antenne<br>Utilisez une antenne syntonisée sur 433 MHz. Pour la connexion Antenne Récepteur utilisez un câble coaxial RG58. La présence de masses métalliques près de l'antenne risque de déranger la réception radio. Si l'émetteur a une portée réduite, déplacez l'antenne dans un endroit plus adéquat. |
| | # | SHIELD | |

| Commutateur dip BAR/8K2 | Commutateur dip vérification entrée linteau | Commutateur dip fonctionnement linteau | |
|---|---|---|---|
| OFF | OFF | OFF | Entrée NF, sans vérification, inversion à l'ouverture et à la fermeture **(BAR)** |
| OFF | OFF | ON | Entrée NF, sans vérification, inversion uniquement à la fermeture, à l'ouverture on obtient l'arrêt **(BAR CL)** |
| OFF | ON | OFF | Entrée NF, avec vérification, inversion à l'ouverture et à la fermeture **(BAR TEST)** |
| OFF | ON | ON | Entrée NF, avec vérification, inversion uniquement à la fermeture, à l'ouverture on obtient l'arrêt **(BAR CL TEST)** |
| ON | OFF | OFF | Entrée 8K2, inversion à l'ouverture et à la fermeture **(BAR 8K2)** |
| ON | OFF | ON | Entrée 8K2, inversion uniquement à la fermeture, à l'ouverture on obtient l'arrêt **(BAR CL 8K2)** |

**(*) Si on installe des dispositifs du type D (tels que définis par la EN12453), branchés en mode non vérifié, prescrire un entretien obligatoire au moins tous les six mois.**
**(*) Dans l'Union européenne appliquez la EN12453 pour les limites de force et la EN12445 pour la méthode de mesure.**

## TOUCHES

| TOUCHES | Description |
|---|---|
| S1 | **Ajouter Touche START**<br>associe la touche voulue à la commande Start (voir Fig. R1) |
| S2 | **Ajouter Touche OPEN** (Voir fig. R2)<br>associe la touche souhaitée à la commande OPEN. |
| S2 >5s | Valide les changements apportés aux réglages des paramètres et aux logiques de fonctionnement |
| S1+S2 >10s | **Supprimer Liste** (voir Fig. R3)<br>⚠ **ATTENTION!** Supprime complètement de la mémoire du récepteur toutes les radiocommandes mémorisées. |
| S3 | La pression BRÈVE commande un START. |
| | La pression PROLONGÉE (>5s) active l'AUTOCONFIGURATION. (voir Fig. R3) |
| | la pression prolongée (>10s) ramène le temps de travail à la valeur par défaut (voir Fig. P) |

## SIGNAUX PAR LED:

| | |
|---|---|
| POWER | Reste éclairée: - Présence tension - Carte sous tension - Fusible en bon état |
| START | Eclairé: activation entrée START |
| OPEN | Eclairé: activation entrée OPEN |
| STOP | Eteint: activation entrée STOP |
| PHOT | Eteint: activation entrée photocellule PHOT |
| FAULT 1 | Diagnostic de l'entrée de vérification des sécurités de l'entrée PHOT |
| BAR | Eteint: activation entrée linteau BAR |
| FAULT 2 | Diagnostic de l'entrée de vérification des sécurités de l'entrée BAR |
| SWC | Eteint: barre complètement fermé |
| | Eclairé: le fin de course du moteur est libre |
| | Clignotant: fin du temps de travail à la fermeture |
| SWO | Eteint: barre complètement ouvert |
| | Eclairé: le fin de course du moteur est libre |
| | Clignotant: fin du temps de travail à l'ouverture |
| ERR | Eteint: aucune erreur |
| | ÉCLAIRÉ: cf. tableau diagnostic erreurs |
| RADIO (VERT) | Eteint: programmation radio désactive |
| | Clignotante uniquement Radio: Programmation radio active, attente touche cachée |
| | Clignotante synchrone avec Led Set : Suppression radiocommandes en cours |
| | Eclairé: programmation radio active, attente touche voulue |
| | Eclairée 1s: Activation canal du récepteur radio |
| SET | Eclairé: touche Set enfoncée/Autoconfiguration achevée positivement |
| | Clignote trois fois Autoconfiguration ou recherche de la butée mécanique en cours |
| | Clignotement Rapide 10 s : Echec configuration automatique |
| | Clignotante synchrone avec Led Radio : Suppression radiocommandes en cours |
| | Eclairée 1s: Démarrage/Arrêt à la suite de l'activation de la touche S3 |
| | Eclairée 10 s Configuration automatique achevée correctement |

## TABLEAU ERR:

| | | Led ERR | | |
|---|---|---|---|---|
| | | Eclairé | Clignotante lente | Clignotante rapide |
| CONFIGURATION Led | Eteinte | | Essai Photocellules, Linteau ou Linteau 8k2 échoué<br>- Vérifiez branchement photocellules et/ou configurations logiques | |
| | Eclairée | Erreur interne de contrôle supervision système<br>- Essayez d'éteindre et de rallumer la carte ou appuyez sur la touche S2. Si le problème persiste contactez le service après-vente. | | Erreur fin de course<br>- vérifiez les connexions des fins de course |
| | Clignotante lente | Erreur essai matériel carte<br>- Vérifiez les connexions sur le moteur<br>- Problèmes matériels sur la carte (contactez le service après-vente)<br>Thermique<br>- Attendez que l'automatisation refroidisse | | Paramètres et/ou logiques de fonctionnement modifiés appuyez pendant 5s sur S2 pour valider. |

D814437 2FAA0_04

**TABLEAU "A" PARAMÈTRES**

## ⚠ Toutes les modifications des paramètres/logiques doivent être confirmées par la pression de la touche S2 > 5s

| DÉCLEN-CHEUR | Paramètre | min. | max. | default | Description |
|---|---|---|---|---|---|
| **T1** | **Temps fermeture automatique [s]** | 0 | 120 | 0 | Temps de pause avant la fermeture automatique<br>**REMARQUE: Configurez sur 0 si vous ne l'utilisez pas.** |
| **T2** | **Sélection fonctionnement entrée 60-61** | CLOSE | START | START | Régle le fonctionnement de l'entrée 60-61 |
| **T3** | **Angle de ralentis-sement** | 20% | 50% | 20% | Règle l'angle de ralentissement qui est effectué à la fin de chaque ouverture et fermeture. |

**TABLEAU "B" LOGIQUES**

## ⚠ Toutes les modifications des paramètres/logiques doivent être confirmées par la pression de la touche S2 > 5s

| DIP | Logique | Default | Cochez le réglage accompli | Description |
|---|---|---|---|---|
| **1** | **Programmation radiocommande** | **ON** | ON | EActive la mémorisation via radio des radiocommandes:<br>1- Appuyer en séquence sur la touche cachée et sur la touche normale (T1-T2-T3-T4) d'une radiocommande déjà mémorisée en mode standard à travers le menu radio.<br>2- Appuyer dans les 10 secondes sur la touche cachée et sur la touche normale (T1-T2-T3-T4) d'une radiocommande à mémoriser.<br>Le récepteur sort du mode programmation après 10 secondes, durant ce laps de temps on peut ajouter de nouvelles radiocommandes.<br>Ce mode ne demande pas d'accéder au tableau de commande.<br>IMPORTANT: Active l'introduction automatique de nouvelles radiocommandes, clones et replay. |
| | | | OFF | Désactive la mémorisation via radio des radiocommandes.<br>Les radiocommandes ne sont mémorisées qu'en utilisant le menu Radio prévu à cet effet.<br>IMPORTANT: Désactive l'introduction automatique de nouvelles radiocommandes, clones et replay. |
| **2** | **BAR / 8K2** | **OFF** | ON | Entrée configurée comme Bar 8k2 (Fig. G). Entrée pour linteau résistif 8K2.<br>La commande invertit le mouvement pendant 1 secondes. |
| | | | OFF | Entrée configurée comme Bar, linteau sensible (Fig. G).<br>La commande invertit le mouvement pendant 1 secondes. |
| **3** | **Vérification sur l'entrée cellule photoélectrique** | **OFF** | ON | Active la vérification des sécurités sur l'entrée PHOT. (Fig. G). |
| | | | OFF | Vérification des sécurités sur l'entrée PHOT non activée (Fig. G). |
| **4** | **Vérification sur l'entrée côté** | **OFF** | ON | Active la vérification des sécurités sur l'entrée BAR (Fig. G). |
| | | | OFF | Vérification des sécurités sur l'entrée BAR non activée. (Fig. G). |
| **5** | **Photocellule en fermeture** | **OFF** | ON | En cas d'obscurcissement, le fonctionnement de la photocellule en ouverture est exclu. En phase de fermeture, inverse immédiatement. |
| | | | OFF | En cas d'obscurcissement, les photocellules sont actives en ouverture et en fermeture. Un obscurcissement de la photocellule en fermeture inverse le mouvement que lorsque la photocellule est libérée. |
| **6** | **Fonctionnement entrée linteau** | **OFF** | ON | Linteau avec inversion active uniquement à la fermeture, à l'ouverture on obtient l'arrêt du mouvement. |
| | | | OFF | Linteau avec inversion active dans les deux sens |
| **7** | **Fermeture rapide** | **OFF** | ON | Se ferme 3s après le dégagement des photocellules avant d'attendre la fin du TCA configuré. |
| | | | OFF | Logique non active. |
| **8** | **Fonctionnement résidentiel / copropriété** | **OFF** | ON | Configure le type de fonctionnement de l'automatisation<br>ON = Copropriété |
| | | | OFF | OFF = Résidentiel |

Réaction à l'entrée **START** (câblée ou radio):

| | **Résidentiel** | **Copropriété** |
|---|---|---|
| FERMÉE | Ouvre | Ouvre |
| EN FERMETURE | Stop | Ouvre |
| OUVERTE | Ferme | Ferme |
| EN OUVERTURE | Stop + TCA | Aucun effet |
| APRÈS STOP | Ouvre | Ouvre |

Réaction à l'entrée **OPEN** (câblée):

| | **Résidentiel** | **Copropriété** |
|---|---|---|
| FERMÉE | Ouvre | Ouvre |
| EN FERMETURE | Ouvre | Ouvre |
| OUVERTE | Aucun effet | Aucun effet |
| EN OUVERTURE | Maintient ouverte | Maintient ouverte |
| APRÈS STOP | Ouvre | Ouvre |

## ANSCHLÜSSE DES BEDIENFELDES

Nach der Verlegung der Kabel in den Kabelkanälen und der Befestigung der verschiedenen Komponenten der Automatisierung an den vorgesehenen Punkten wird der Anschluss gemäß den Angaben auf den Schaltplänen in den entsprechenden Anweisungshandbüchern vorgenommen. Schließen Sie die Phase, den Nullleiter und die Erdung an (obligatorisch). Das Netzkabel wird mit der entsprechenden Kabelsperre blockiert, die Kabel der Zubehörvorrichtungen in der Kabelsperre und der Schutzleiter (Erde) mit der gelb/grünen Isolierung muss an die entsprechende Kabelklemme angeschlossen werden.

**VORSICHT:** Die Elektroanschlüsse müssen von erfahrenen Fachleuten fachgerecht vorgenommen werden. Dabei ist geeignetes Material zu benutzen, alle geltenden Bestimmung sind zu beachten.
Die Netzanschlüsse sind klar von den Betriebsanschlüssen zu trennen.
Bereiten Sie die elektrische Anlage nach den einschlägigen Vorschriften für elektrische Anlagen.
Der Anlage vorzuschalten ist ein Trennschalter mit Kontaktabstand von mindestens 3,5 mm, versehen mit einem magnetthermischen und Differentialschutz, dessen Höchstlast dem Energieverbrauch des Gerätes angepaßt ist.
Benutzen Sie ausschießlich Kabel, z. B. mit einem Querschnitt von 3x1.5mm$^2$ (H 05 VV-F), dessen Typ von den harmonisierten oder nationalen Vorschriften zugelassen ist und dessen Querschnitt den vorgeschalteten Sicherungseinrichtungen, dem Geräteverbrauch und den Installationsgegebenheiten angepaßt ist.

| | Klemme | Definition | Beschreibung |
|---|---|---|---|
| Stromversorgung | L | PHASE | Einphasige Speisung |
| | N | NULLLEITER | |
| Motor | 10 | BETRIEB + KONDENSATOR | Anschluss Motor und Kondensator |
| | 11 | COM | |
| | 12 | BETRIEB + KONDENSATOR | |
| Aux | 20 | AUX 0 – KONTAKT, GESPEIST MIT 230 V (EINSCHALTGLIED) (MAX. 40 W) | Ausgang für BLINKLEUCHTE.<br>Der Kontakt bleibt während der Bewegung der Schranke geschlossen. |
| | 21 | | |
| Endschalter | 41 | + REF SWE | Gemein Endschalter |
| | 42 | SWC | Endschalter Schließung SWC (Ausschaltglied). |
| | 43 | SWO | Endschalter Öffnung SWO (Ausschaltglied). |
| Stromversorgung Zubehör | 50 | 0V- | Ausgang Stromversorgung Zubehör. |
| | 51 | 24V+ | |
| | 52 | 24 Vsafe+ | Ausgang Stromversorgung für überprüfte Sicherheitsvorrichtungen (Sender Fotozellen und Sender Tastleiste).<br>Ausgang nur aktiv während des Manöverzyklusses. |
| Bedienelemente | 60 | Gemein | Gemeine Eingänge START und BAR |
| | 61 | START / CLOSE | WENN TRIMMER2 = MAXIMAL<br>START-Steuertaste (N.O.)<br>Betrieb je nach Logik „Wohn- / Mehrfamilienhausbetrieb“ |
| | | | WENN TRIMMER2 = MINIMAL<br>CLOSE-Steuertaste (N.O.)<br>Der Befehl führt eine Schließung aus |
| | 62 | OPEN | OPEN-Steuertaste (N.O.)<br>Der Befehl führt eine Öffnung aus. Wenn der Eingang geschlossen bleibt, bleibt die Stange bis zur Öffnung des Kontakts geöffnet. Bei geöffnetem Kontakt schließt die Automation nach der TCA-Zeit, wenn diese aktiviert ist. |
| Sicherheitsvorrichtungen | 70 | Gemein | Gemeine Eingänge STOP, PHOT und BAR |
| | 71 | STOP | Der Befehl unterbricht das Manöver. (N.C.)<br>Falls nicht verwendet, überbrückt lassen. |
| | 72 | PHOT (*) | Eingang FOTOZELLE (N.C.)<br>Funktionsweise nach Logiken “FOTOZELLE/ FOTOZELLE BEI SCHLIESSUNG”. Bei Nichtverwendung den Jumper eingesetzt lassen. |
| | 73 | FAULT 1 | Eingang Überprüfung an PHOT angeschlossenen Sicherheitsvorrichtungen. |
| | 74 | BAR /<br>BAR CL /<br>BAR TEST /<br>BAR CL TEST /<br>BAR 8K2 /<br>BAR CL 8K2<br>(*) | Eingang Tastleiste (N.C.)<br>Falls nicht verwendet, überbrückt lassen. |
| | 75 | FAULT 2 | Eingang Überprüfung an BAR/BAR CL angeschlossenen Sicherheitsvorrichtungen. |
| Antenne | Y | ANTENNE | Eingang Antenne.<br>Verwenden Sie eine auf 433 MHz abgestimmte Antenne. Verwenden Sie die Verbindung Antenne-Empfänger ein Koaxialkabel RG58. Das Vorhandensein von metallischen Massen in der Nähe der Antenne kann den Funkempfang stören. Montieren Sie die Antenne bei ungenügender Reichweite des Senders an einer geeigneteren Stelle. |
| | # | SHIELD | |

| Dip BAR/8K2 | überprüfte DIP Eingang Leiste | DIP Funktionsweise Leiste | |
|---|---|---|---|
| OFF | OFF | OFF | Eingang NC, ohne Überprüfung, Inversion bei Öffnung und Schließung **(BAR)** |
| OFF | OFF | ON | Eingang NC, ohne Überprüfung, Inversion nur bei Schließung, bei Öffnung Anhalten **(BAR CL)** |
| OFF | ON | OFF | Eingang NC, ohne Überprüfung, Inversion bei Öffnung und Schließung **(BAR TEST)** |
| OFF | ON | ON | Eingang NC, mit Ü**berprüfung, Inversion nur bei Schließung, bei Öffnung Anhalten (BAR CL TEST)** |
| ON | OFF | OFF | Eingang 8K2, Inversion bei Öffnung und Schließung **(BAR 8K2)** |
| ON | OFF | ON | Eingang 8K2, Inversion nur bei Schließung, bei Öffnung Anhalten **(BAR CL 8K2)** |

**(*) Bei Installation von Vorrichtungen vom Typ “D” (wie definiert von EN 12453) mit nicht überprüftem Anschluss wird eine obbligatorische Wartung mit zumindest halbjährlicher Frequenz vorgeschrieben.**
**(*) In der Europäischen Union EN 12453 zur Begrenzung der Kraft und EN 12445 für das Messverfahren anwende**

**TASTEN**

| TASTEN | Beschreibung |
|---|---|
| **S1** | **Hinzufügen Taste START**<br>Ordnet die gewünschte Taste dem Befehl Start zu (siehe Abb. R1) |
| **S2** | **OPEN-Taste hinzufügen** (siehe Abb. R2)<br>die gewünschte Taste mit dem Befehl OPEN verknüpfen. |
| **S2 >5s** | **Bestätigt die an der Einstellung der Parameter und der Funktionslogiken vorgenommenen Änderungen** |
| **S1+S2 >10s** | **Liste löschen** (siehe Abb. R3)<br>⚠ **ACHTUNG!** Entfernt alle abgespeicherten Fernbedienungen vollständig aus dem Speicher des Empfängers. |
| **S3** | Ein KURZES Drücken löst einen START aus. |
| | Das LÄNGERE Drücken (> 5 s) aktiviert den AUTOSET. (siehe Abb. R3) |
| | Längeres Drücken (> 10 Sekunden) stellt die Arbeitszeit auf den Defaultwert zurück (siehe Abb. P) |

**LED-ANZEIGEN:**

| | |
|---|---|
| **POWER** | Bleibt an: - Netz vorhanden - Karte gespeist - Sicherungen intakt |
| **START** | An: aktivierung Eingang START |
| **OPEN** | An: aktivierung Eingang OPEN |
| **STOP** | Aus: aktivierung Eingang STOP |
| **PHOT** | Aus: aktivierung Eingang Fotozelle PHOT |
| **FAULT 1** | Diagnose des Eingangs Überprüfung Sicherheit Eingang PHOT |
| **BAR** | Aus: Aktivierung Eingang Tastleiste BAR |
| **FAULT 2** | Diagnose des Eingangs Überprüfung Sicherheit Eingang BAR |
| **SWC** | Aus: Stange ganz geschlossen |
| | An: der Anschlag des Motors ist frei |
| | Blinken: Ende Arbeitszeit Schließung |
| **SWO** | Aus: Stange ganz offen |
| | An: der Anschlag des Motors ist frei |
| | Blinken: Ende Arbeitszeit Öffnung |
| **ERR** | Aus: kein Fehler |
| | AN: siehe Tabelle Fehlerdiagnose |
| **RADIO (GRÜN)** | Aus: Funkprogrammierung deaktiviert |
| | Nur LED Radio blinkend: Funkprogrammierung aktiv, warten versteckte Taste. |
| | Synchron mit LED Set blinkend: Löschen der Funkbefehle läuft |
| | An: Funkprogrammierung aktiv, warten gewünschte Taste. |
| | An 1s: Aktivierung des Kanals des Funkempfängers |
| **SET** | An: Taste Set gedrückt / Autoset erfolgreich abgeschlossen |
| | Dreifaches Blinken: Autoset läuft |
| | Schnelles Blinken 10s: Autoset fehlgeschlagen |
| | Synchron mit LED Radio blinkend: Löschen der Funkbefehle läuft |
| | An 1s: Start/ Stop für Aktivierung Taste S3 |
| | An 10s: Autoset ordnungsgemäß abgeschlossen |

**TABELLE ERR:**

| | | Led ERR | | |
|---|---|---|---|---|
| | | An | langsames Blinken | schnelles Blinken |
| **Led SET** | **Aus** | | Test Fotozellen,<br>Leiste oder Leiste 8k2 fehlgeschlagen<br>- Anschluss Fotozellen und/oder Einstellungen Logiken kontrollieren | |
| | **An** | Interner Fehler Kontrolle Systemüberwachung<br>- Versuchen Sie, die Karte aus- und wiedereinzuschalten, oder drücken Sie die Taste S2. Bitte wenden Sie sich an den Technischen Kundendienst, falls das Problem fortbesteht. | | Fehler Endschalter<br>- Anschlüsse der Endschalter kontrollieren |
| | **Blinkleuchte langsam** | Fehler Test Hardware Karte<br>- Anschlüsse am Motor kontrollieren<br>- Hardware-Probleme an der Karte (Kundendienst kontaktieren)<br>Thermoelement<br>- Die Abkühlung der Automatisierung abwarten | | Geänderte Parameter und/oder Funktionslogiken zur Bestätigung für 5s S2 drücken. |

**TABELLE "A" PARAMETER**

## ⚠ Jede Änderung der Parameter/Logiken muss durch Drücken von S2 > 5s bestätigt werden.

| Potis | Parameter | min. | max. | default | Beschreibung |
|---|---|---|---|---|---|
| **T1** | **Zeit Schließung automatisch [s]** | 0 | 120 | 0 | Wartezeit vor der automatischen Schließung.<br>**ANMERKUNG: auf 0 einstellen, falls nicht verwendet.** |
| **T2** | **Betriebsauswahl Eingang 60-61** | CLOSE | START | START | Stellt den Betrieb des Eingangs 60-61 ein |
| **T3** | **Abbremswinkel** | 20% | 50% | 20% | Stellt den Abbremswinkel ein, der am Ende einer jeden Öffnung und Schließung ausgeführt wird. |

**TABELLE "B" LOGIKEN**

## ⚠ Jede Änderung der Parameter/Logiken muss durch Drücken von S2 > 5s bestätigt werden.

| DIP | Logik | Default | Die vorgenommene Einstellung markieren | Beschreibung |
|---|---|---|---|---|
| **1** | **Programmierung Fernbedienungen** | **ON** | ON | Aktiviert die Abspeicherung der Fernbedienungen über Funk:<br>1- Drücken Sie nacheinander die versteckte Taste und die normale Taste (T1-T2-T3-T4) eines bereits in der Standardmodalität mit dem Menü Funk abgespeicherten Senders.<br>2- Drücken Sie innerhalb von 10 Sek. Die versteckte Taste und die normale Taste (T1-T2-T3-T4) einer abzuspeichernden Fernbedienung.<br>Der Empfänger verlässt die Programmiermodalität nach 10 Sekunden, innerhalb dieser Zeit können weitere neue Fernbedienungen eingegeben werden.<br>Diese Modalität macht den Zugang zur Steuerungskarte nicht erforderlich.<br>**WICHTIG:** Aktiviert die automatische Eingabe von neuen Fernbedienungen, Clonen und Replay. |
| | | | OFF | Deaktiviert die Abspeicherung der Fernbedienungen über Funk und die automatische Einschaltung der Clonen.<br>Die Fernbedienungen werden nur mit dem entsprechenden Menü Funk oder automatisch mit den Replay abgespeichert.<br>WICHTIG: Deaktiviert die automatische Eingabe von neuen Fernbedienungen und Clonen. |
| **2** | **BAR / 8K2** | **OFF** | ON | Als Bar 8k2 konfigurierter Eingang (Fig. G). Eingang für Widerstandskante 8K2.<br>Der Befehl kehrt die Bewegung für 1 Sekunden um. |
| | | | OFF | Als Bar konfigurierter Eingang, Tastleiste (Fig. G).<br>Der Befehl kehrt die Bewegung für 1 Sekunden um. |
| **3** | **Überprüfung Eingang Fotozelle** | **OFF** | ON | Befähigt die Überprüfung der Sicherheitsvorrichtung am Eingang PHOT. (Fig. G). |
| | | | OFF | Überprüfung der Sicherheitsvorrichtungen am Eingang PHOT nicht befähigt. (Fig. G). |
| **4** | **Überprüfung Eingang Leiste** | **OFF** | ON | Befähigt die Überprüfung der Sicherheitsvorrichtungen am Eingang BAR. (Fig. G). |
| | | | OFF | Überprüfung der Sicherheitsvorrichtungen am Eingang BAR nicht befähigt.(Fig. G). |
| **5** | **Fotozelle Schließung** | **OFF** | ON | Deaktiviert beim Öffnen das Funktionieren der Fotozelle bei Abdunkelung. Beim Schließen schaltet sie direkt um. |
| | | | OFF | Bei Abdunklung sind die Fotozellen sowohl beim Öffnen, als auch beim Schließen aktiv. Eine Abdunklung der Fotozelle beim Schließen schaltet die Bewegungsrichtung erst nach der Freigabe der Fotozelle um. |
| **6** | **Funktionsweise Eingang Leiste** | **OFF** | ON | Leiste mit Inversion nur aktiv bei Schließung, bei öffnung Anhalten der Bewegun |
| | | | OFF | Leiste mit Inversion aktiv in beiden Richtungen |
| **7** | **Schnelle Schließung** | **OFF** | ON | Schließt drei Sekunden nach der Freigabe der Fotozellen, ohne das Ende der eingestellten TCA abzuwarten. |
| | | | OFF | Logik nicht aktiv |
| **8** | **Funktionsweise Einfamilienhaus/ Mehrfamilienhaus** | **OFF** | ON | Einstellung der Funktionsweise der Automatisierung<br>ON = Mehrfamilienhaus |
| | | | OFF | OFF = Einfamilienhaus |

Reaktion bei Eingang **START** (verkabelt oder über Funk):

| | **Einfamilienhaus** | **Mehrfamilienhaus** |
|---|---|---|
| GESCHLOSSEN | Öffnet | Öffnet |
| SCHLIESSUNG | Stopp | Öffnet |
| OFFEN | Schließt | Schließt |
| ÖFFNUNG | Stop + TCA | Keine Auswirkung |
| NACH STOPP | Öffnet | Öffnet |

Reaktion beim Eingang **OPEN** (verkabelt):

| | **Einfamilienhaus** | **Mehrfamilienhaus** |
|---|---|---|
| GESCHLOSSEN | Öffnet | Öffnet |
| SCHLIESSUNG | Öffnet | Öffnet |
| OFFEN | Keine Auswirkung | Keine Auswirkung |
| ÖFFNUNG | Hält offen | Hält offen |
| NACH STOPP | Öffnet | Öffnet |

D814437 2FAA0_04

**CONEXIONES DEL PANEL DE CONTROL**
Una vez pasados los cables eléctricos adecuados en los canales y fijados los varios componentes de la automatización en los puntos predeterminados, se pasa a conectar los mismos según las indicaciones y los esquemas reproducidos en los manuales de instrucción correspondientes. Realizar la conexión de la fase, del neutro y de tierra (obligatoria). El cable de red se debe bloquear en el prensacable específico, los cables de los accesorios en el prensacable, el conductor de protección (tierra) con cubierta aislante de color amarillo/verde, se debe conectar en el borne específico.

**ATENCION:** Las conexiones eléctricas deben ser realizadas por personal cualificado y experto de conformidad con todas las normas vigentes y utilizando materiales apropiados.
Hay que predisponer la instalación eléctrica teniendo en cuenta las normas vigentes.
Es preciso mantener claramente separadas las conexiones de alimentación de red de las conexiones de servicio.
Antes de la instalación, es necesario instalar un interruptor seccionador con una distancia de abertura de los contactos igual o superior a 3,5 mm, dotado de protección magnetotérmica y diferencial de capacidad adecuada al consumo del aparato. Para el cableado, hay que utilizar exclusivamente cables conformes a normas armonizadas o nacionales; deberán ser de sección coordinada con las protecciones colocadas antes del equipo, con el consumo del aparato y con las condiciones de instalación.

| | Borne | Definición | Descripción |
|---|---|---|---|
| Alimentación | L | FASE | Alimentación monofásica con cable de puesta a tierra |
| | N | NEUTRO | |
| | GND | TIERRA | |
| Motor | 10 | MARCHA + CONDENSADOR | Conexión motor y condensador |
| | 11 | COM | |
| | 12 | MARCHA + CONDENSADOR | |
| Aux | 20 | AUX 0 - CONTACTO ALIMENTADO 230V (N.O.) (40W MÁX.) | Salida para PARPADEANTE.<br>El contacto queda cerrado durante el desplazamiento de las màstiles. |
| | 21 | | |
| Final de carrera | 41 | +REF SWE | Común final de carrera |
| | 42 | SWC | Final de carrera de cierre SWC (N.C.) |
| | 43 | SWO | Final de carrera de apertura SWO (N.C.) |
| Alimentación accesorios | 50 | 0V- | Salida alimentación accesorios. |
| | 51 | 24V+ | |
| | 52 | 24 Vsafe+ | Salida alimentación para dispositivos de seguridad comprados (transmisor fotocélulas y transmisor canto sensible).<br>Salida activa sólo durante el ciclo de maniobra. |
| Mandos | 60 | Común | Común entradas START y OPEN |
| | 61 | START / CLOSE | SI TRIMMER2 = MÁXIMO<br>Botón de comando START (N.A.)<br>Funcionamiento según lógicas "Funcionamiento residencial / comunidad" |
| | | | SI TRIMMER2 = MÍNIMO<br>Botón de comando CLOSE (N.A.)<br>El comando ejecuta un cierre |
| | 62 | OPEN | Botón de comando OPEN (N.A.)<br>El comando ejecuta una apertura. Si la entrada permanece cerrada, el mástil permanece abierto hasta que se abra el contacto. Con el contacto abierto, la automatización cierra después del tiempo de tca, si está activado. |
| Dispositivos de seguridad | 70 | Común | Común entradas STOP, PHOT y BAR |
| | 71 | STOP | El mando interrumpe la maniobra. (N.C.)<br>Si no se utiliza, dejar el puente conectado. |
| | 72 | PHOT (*) | Entrada FOTOCÉLULA (N.C.).<br>Funcionamiento según las lógicas "FOTOCÉLULA/ FOTOCÉLULA EN FASE DE CIERRE". Si no se utiliza, dejar el puente conectado. |
| | 73 | FAULT 1 | Entrada comprobación dispositivos de seguridad conectados al PHOT. |
| | 74 | BAR /<br>BAR CL /<br>BAR TEST /<br>BAR CL TEST /<br>BAR 8K2 /<br>BAR CL 8K2<br>(*) | Entrada canto sensible (N.C.)<br>Si no se utiliza, dejar el puente conectado. |
| | 75 | FAULT 2 | Entrada comprobación dispositivos de seguridad conectados al BAR. |
| Antena | Y | ANTENA | Entrada antena.<br>Usar una antena sintonizada en 433 MHz. Para la conexión Antena-Receptor, usar cable coaxial RG58. La presencia de cuerpos metálicos junto a la antena, puede perturbar la recepción radio. En caso de alcance escaso del transmisor, hay que situar la antena en un punto más adecuado. |
| | # | SHIELD | |

| Dip BAR/8K2 | Dip comprobación entrada canto | Dip funcionamiento canto | |
|---|---|---|---|
| OFF | OFF | OFF | Entrada NC, sin comprobación, inversión en fase de apertura y cierre (**BAR**) |
| OFF | OFF | ON | Entrada NC, sin comprobación, inversión solamente en fase de cierre, en fase de apertura se logra con el stop (**BAR CL**) |
| OFF | ON | OFF | Entrada NC, con comprobación, inversión en fase de apertura y cierre (**BAR TEST**) |
| OFF | ON | ON | Entrada NC, con comprobación, inversión solamente en fase de cierre, en fase de apertura se logra con el stop (**BAR CL TEST**) |
| ON | OFF | OFF | Entrada 8K2, inversión en fase de apertura y cierre (**BAR 8K2**) |
| ON | OFF | ON | Entrada 8K2, inversión solamente en fase de cierre, en fase de apertura se logra con el stop (**BAR CL 8K2**) |

**(*) Si se instalan dispositivos de tipo "D" (tal como los define la EN12453), conectados en modo no comprobado, establecer un mantenimiento obligatorio con frecuencia al menos semestral.**
**(*) En la Unión Europea aplicar la EN12453 para los límites de fuerza, y la EN12445 para el método de medición.**

## TECLAS

| TECLAS | Descripción |
|---|---|
| S1 | **Añadir Tecla START**<br>asocia la tecla deseada al mando Start. (Véase Fig. R1) |
| S2 | **Añadir Tecla OPEN** (véase la fig. R2)<br>asociar la tecla deseada al comando OPEN. |
| S2 >5s | **Convalidar las modificaciones realizadas en el ajuste de los parámetros y en las lógicas de funcionamiento** |
| S1+S2 >10s | **Eliminar Lista** (Véase Fig. R3)<br>⚠ **ATENCIÓN!** Elimina completamente de la memoria del receptor todos los radiomandos memorizados. |
| S3 | La presión BREVE acciona un START. |
| | La presión PROLONGADA (>5s) activa el AUTOSET. (Véase Fig. R3) |
| | La presión prolongada (< 10s) reconfigura el tiempo de trabajo en el valor predeterminado (Véase Fig. P) |

## SEÑALIZACIÓN LEDS:

| | |
|---|---|
| POWER | Queda encendido: - Presencia de red – Tarjeta alimentada – Fusibles íntegros |
| START | Encendido: activación entrada START |
| OPEN | Encendido: activación entrada OPEN |
| STOP | Apagado: activación entrada STOP |
| PHOT | Apagado: activación entrada fotocélula PHOT<br>Parpadeante: Ninguna fotocélula conectada. |
| FAULT 1 | Diagnóstico de la entrada control de dispositivos de seguridad entrada PHOT |
| BAR | Apagado: activación entrada canto BAR |
| FAULT 2 | Diagnóstico de la entrada control de dispositivos de seguridad entrada BAR |
| SWC | Apagado: màstil completamente cerrada |
| | Encendido: el final de carrera del motor está libre |
| | Intermitente: final del tiempo de trabajo en el cierre |
| SWO | Apagado: màstil completamente abierta |
| | Encendido: el final de carrera del motor está libre |
| | Intermitente: final del tiempo de trabajo en la apertura |
| ERR | Apagado: ningún error |
| | ENCENDIDO: véase tabla diagnóstico errores |
| RADIO (VERDE) | Apagado: programación radio desactivada |
| | Parpadeante sólo LED Radio: Programación radio activada, espera tecla oculta. |
| | Parpadeante sincrónico con LED Set: Borrado radiomandos en curso |
| | Encendido: programación radio activada, espera tecla deseada. |
| | Encendido 1s: Activación canal del receptor radio |
| SET | Encendido: tecla Set presionada / Autoset concluido positivamente |
| | Triple parpadeo: Autoset en curso |
| | Parpadeo Rápido 10s: Autoset Fallido |
| | Parpadeante sincrónico con LED Radio: Borrado radiomandos en curso |
| | Encendido 1s: Start/ Stop para activación tecla S3 |
| | Encendido 10s: Autoset finalizado correctamente |

## TABLA DE ERRORES:

| | | Led ERR | | |
|---|---|---|---|---|
| | | Encendido | Parpadeante lento | Parpadeante rápido |
| Led SET | Apagado | | Prueba canto,<br>Costa o Costa 8k2 fallida<br>- Comprobar conexión cantos y/o configuraciones parámetros/lógicas | |
| | Encendido | Error interno de control supervisión sistema.<br>- Intentar apagar y volver a encender la tarjeta o pulsar el botón S2. Si el problema persiste, contactar con la asistencia técnica. | | Error final de carrera<br>- comprobar conexiones de los finales de carrera |
| | Parpadeante lento | Error prueba hardware tarjeta<br>- Comprobar conexiones al motor<br>- Problemas hardware en la tarjeta (contactar con la asistencia técnica)<br>Térmica<br>- Esperar que la automatización se enfríe | | Han sido modificados los parámetros y/o las Lógicas de funcionamiento, pulsar S2 durante 5 seg. para convalidar. |

D814437 2FAA0_04

**TABLA "A" - PARÁMETROS**

## ⚠ Cada modificación de parámetros/lógicas debe ser confirmada pulsando S2 > 5s

| TRIMMER | Parámetro | min. | max. | default | Descripción |
|---|---|---|---|---|---|
| **T1** | **Tiempo cierre automático [s]** | 0 | 120 | 0 | Tiempo de espera antes del cierre automático.<br>**NOTA: Configurar en 0 si no se utiliza.** |
| **T2** | **Selección funcionamiento entrada 60-61** | CLOSE | START | START | Configura el funcionamiento de la entrada 60-61 |
| **T3** | **Ángulo de desa-celeración** | 20% | 50% | 20% | Configura el ángulo de desaceleración que se ejecuta al final de cada apertura y cierre. |

**TABLA "B" - LÓGICAS**

## ⚠ Cada modificación de parámetros/lógicas debe ser confirmada pulsando S2 > 5s

| DIP | Lógica | Default | Marcar la configuración realizada | Descripción |
|---|---|---|---|---|
| **1** | **Programación de los radiomandos** | **ON** | ON | Habilita la memorización vía radio de los radiomandos:<br>1- Pulsar en secuencia la tecla oculta y la tecla normal (T1-T2-T3-T4) de un radiomando ya memorizado en modo estándar a través del menú radio.<br>2- Dentro de los 10 seg. pulsar la tecla oculta y la tecla normal (T1-T2-T3-T4) de un radiomando por memorizar.<br>Al cabo de 10 seg., el receptor sale del modo de programación, dentro de este tiempo se pueden incorporar nuevos radiomandos.<br>Este modo no requiere el acceso al cuadro de mando.<br>IMPORTANTE: Habilita la activación automática de nuevos radiomandos, clones y replay. |
| | | | OFF | Deshabilita la memorización vía radio de los radiomandos y la activación automática de los clones.<br>Los radiomandos se memorizan utilizando solo el menú Radio específico o de manera automática con los replay.<br>IMPORTANTE: Deshabilita la activación automática de nuevos radiomandos, clones |
| **2** | **BAR / 8K2** | **OFF** | ON | Entrada configurada como Bar 8k2 (Fig.G). Entrada para canto resistivo 8K2.<br>El mando invierte el movimiento durante 1 seg. |
| | | | OFF | Entrada configurada como Bar, canto sensible (Fig.G).<br>El mando invierte el movimiento durante 1 seg |
| **3** | **Control entrada fotocélula** | **OFF** | ON | Habilita el control de los dispositivos de seguridad en la entrada PHOT. |
| | | | OFF | Comprueba los dispositivos de seguridad en la entrada PHOT no habilitada. |
| **4** | **Control entrada canto** | **OFF** | ON | Habilita el control de los dispositivos de seguridad en la entrada BAR. (Fig.G). |
| | | | OFF | Comprueba los dispositivos de seguridad en la entrada BAR no habilitada. (Fig.G). |
| **5** | **Fotocélulas en fase de cierre** | **OFF** | ON | En caso de oscurecimiento, excluye el funcionamiento de la fotocélula en fase de apertura. Durante la fase de cierre, invierte inmediatamente. |
| | | | OFF | En caso de oscurecimiento, las fotocélulas se activan tanto en fase de apertura como de cierre. Un oscurecimiento de la fotocélula en fase de cierre, invierte el movimiento sólo tras la desactivación de la fotocélula. |
| **6** | **Funcionamiento entrada canto** | **OFF** | ON | Canto con inversión activa solo en fase de cierre, durante la fase de apertura se logra la parada del movimiento |
| | | | OFF | Canto con inversión activa en ambas direcciones |
| **7** | **Cierre rápido** | **OFF** | ON | Cierra tras 3 segundos de la desactivación de las fotocélulas antes de esperar que termine el TCA configurado |
| | | | OFF | Lógica inactiva |
| **8** | **Funcionamiento en viviendas / en edificios** | **OFF** | ON | Configurar el tipode funcionamiento de la automatización:<br>ON = en edificios |
| | | | OFF | OFF = en viviendas |

Reacción en la entrada **START** (cableada o radio):

| | **En viviendas** | **En edificios** |
|---|---|---|
| CERRADA | Abrir | Abrir |
| EN FASE DE CIERRE | Stop | Abrir |
| ABIERTA | Cerrar | Cerrar |
| EN FASE DE APERTURA | Stop + TCA | Ningún efecto |
| TRAS STOP | Abrir | Abrir |

Reacción en la entrada **OPEN** (cableada):

| | **En viviendas** | **En edificios** |
|---|---|---|
| CERRADA | Abrir | Abrir |
| EN FASE DE CIERRE | Abrir | Abrir |
| ABIERTA | Ningún efecto | Ningún efecto |
| EN FASE DE APERTURA | Mantiene abierto | Mantiene abierto |
| TRAS STOP | Abrir | Abrir |

## AANSLUITINGEN VAN HET BEDIENINGSPANEEL

Na de passende elektrische kabels door de kanalen te hebben gevoerd en de verschillende componenten van het automatiseringssysteem op de vooraf gekozen punten bevestigd te hebben, wordt overgegaan tot hun aansluiting volgens de aanwijzingen en de schema's aanwezig in de desbetreffende instructiehandleidingen. De verbinding van de fase, de neutraal en de aarde uitvoeren (verplicht). De netwerkkabel moet geblokkeerd worden in de daarvoor bestemde kabelklem, de kabels van de accessoires in de kabelklem, de gele/groene geïsoleerde beschermingsleiding (aarde) moet worden aangesloten in de daarvoor bestemde inspanklem.

**OPGELET:** De elektrische aansluitingen moeten worden uitgevoerd door gekwalificeerd en ervaren personeel, vakkundig, overeenkomstig alle geldende normen, met gebruik van passende materialen. De elektrische installatie voorbereiden onder verwijzing naar de geldende normen voor de elektrische installaties. De aansluitingen van het voedingsnet duidelijk gescheiden houden van de service-aansluitingen.
Het blijkt noodzakelijk aan het begin van de installatie een lastschakelaar te installeren met minimumafstand contactopening van 3,5 mm, met magnetothermische bescherming en differentieel met passend vermogen aangepast aan het gebruik van het apparaat. Voor de bekabeling alleen kabels gebruiken in overeenstemming met geharmoniseerde of nationale normen met dwarsdoorsnede gecoördineerd met de beveiligingen aan het begin, met het verbruik van het apparaat en met de installatiecondities.

| | Klem | Definitie | Beschrijving |
|---|---|---|---|
| Voeding | L | FASE | Eénfasige voeding |
| | N | NEUTRAAL | |
| Motor | 10 | BEDRIJF + CONDENSATOR | Aansluiting motor en condensator |
| | 11 | COM | |
| | 12 | BEDRIJF + CONDENSATOR | |
| Aux | 20 | AUX 0 – CONTACT GEVOED 24V (N.O.) (1A MAX) | Uitgang voor KNIPPERLICHT.<br>Het contact blijft gesloten tijdens de beweging van de slagboom. |
| | 21 | | |
| Eindaanslagen | 41 | + REF SWE | Común final de carrera |
| | 42 | SWC | Final de carrera de cierre SWC (N.C.) |
| | 43 | SWO | Final de carrera de apertura SWO (N.C.) |
| Voeding accessoires | 50 | 0V- | Uitgang voeding accessoires. |
| | 51 | 24V+ | |
| | 52 | 24 Vsafe+ | Uitgang voeding voor trusted veiligheidsinrichtingen (zender fotocellen en zender gevoelige rand).<br>Uitgang alleen actief tijdens de manoeuvrecyclus. |
| Commando's | 60 | Normaal | Normaal ingangen START en OPEN |
| | 61 | START / CLOSE | INDIEN TRIMMER2 = MAXIMAAL<br>Bedieningsknop START (N.O.)<br>Werking volgens logica's 'Werking voor woningen / woonflats' |
| | | | INDIEN TRIMMER2 = MINIMAAL<br>Bedieningsknop CLOSE (N.O.)<br>De bediening voert een sluiting uit |
| | 62 | OPEN | Bedieningsknop OPEN (N.O.)<br>De bediening voert een opening uit. Als de toegang gesloten blijft, blijft de arm in de open stand tot het contact wordt geopend. Bij geopend contact sluit de automatisering na de automatische sluitingstijd, indien geactiveerd. |
| Veiligheden | 70 | Normaal | Normaal ingangen STOP, PHOT en BAR |
| | 71 | STOP | Het commando onderbreekt de manoeuvre. (N.C.)<br>Indien niet gebruikt, de brug niet verwijderen. |
| | 72 | PHOT (*) | Ingang FOTOCEL (N.C.)<br>Werking volgens de logica's "FOTOCEL/ FOTOCEL BIJ SLUITING". Indien niet gebruikt, de brug niet verwijderen. |
| | 73 | FAULT 1 | Ingang controle veiligheidsinrichtingen aangesloten op PHOT. |
| | 74 | BAR / BAR CL / BAR TEST / BAR CL TEST / BAR 8K2 / BAR CL 8K2 (*) | Ingang gevoelige rand (N.C.).<br>Indien niet gebruikt, de brug niet verwijderen |

| Dip BAR/8K2 | Dip verificatie ingang rand | Dip werking rand | |
|---|---|---|---|
| OFF | OFF | OFF | Ingang NC, zonder verificatie, omkering tijdens openen en sluiten **(BAR)** |
| OFF | OFF | ON | Ingang NC, zonder verificatie, omkering enkel tijdens sluiten, stop tijdens openen **(BAR CL)** |
| OFF | ON | OFF | Ingang NC, met verificatie, omkering tijdens openen en sluiten **(BAR TEST)** |
| OFF | ON | ON | Ingang NC, met verificatie, omkering enkel tijdens sluiten, stop tijdens openen **(BAR CL TEST)** |
| ON | OFF | OFF | Ingang 8K2, omkering tijdens openen en sluiten **(BAR 8K2)** |
| ON | OFF | ON | Ingang 8K2, omkering enkel tijdens sluiten, stop tijdens openen **(BAR CL 8K2)** |

| | | | |
|---|---|---|---|
| | 75 | FAULT 2 | Ingang controle veiligheidsinrichtingen aangesloten op BAR/BAR CL. |
| Antenne | Y | ANTENNE | Ingang antenne.<br>Een antenne gebruiken afgestemd op 433MHz. Voor de aansluiting Antenne-Ontvanger coaxiaalkabel RG58 gebruiken. De aanwezigheid van metalen massa's op de antenne, kan de radio-ontvangst storen. In geval van gebrekkige reikwijdte van de zender, de antenne naar een meer geschikt punt verplaatsen. |
| | # | SHIELD | |

**(*) Als er inrichtingen type "D" geïnstalleerd worden (zoals gedefinieerd door EN12453),die anders dan trusted aangesloten zijn, verplicht halfjaarlijks onderhoud voorschrijven.**
**(*) Dans l'Union européenne appliquez la EN12453 pour les limites de force et la EN12445 pour la méthode de mesure.**

D814437 2FAA0_04

**TOETSEN**

| TOETSEN | Beschrijving |
|---|---|
| S1 | **Toets START toevoegen**<br>associeert de gewenste toets met het Start-commando (zie Fig. R1) |
| S2 | **Toets OPEN toevoegen** (Zie afb. R2)<br>koppelt de gewenste toets aan de bediening OPEN. |
| S2 >5s | Bevestigt de wijzigingen die aan de afstelling van de parameters en aan de werkingslogica zijn aangebracht |
| S1+ S2 >10s | **Lijst Verwijderen** (zie Fig. R3)<br>⚠ **OPGELET!** Hiermee worden alle opgeslagen afstandsbedieningen volledig uit het geheugen van de ontvanger verwijderd. |
| S3 | KORT indrukken bestuurt een START. |
| | LANG indrukken (>5s) activeert de AUTOSET. (zie Fig. R3) |
| | Door de toets lang (>10s) ingedrukt te houden wordt de standaardwaarde van de bedrijfstijd hersteld (zie Fig. P) |

**SIGNALERINGEN LEDS:**

| | |
|---|---|
| POWER | Blijft aan: - Aanwezigheid netwerk - Kaart gevoed - Zekering in goede conditie |
| START | Aan: activering ingang START |
| OPEN | Aan: activering ingang OPEN |
| STOP | Uit: activering ingang STOP |
| PHOT | Uit: activering ingang fotocel PHOT<br>Knippert: geen enkele fotocel aangesloten. |
| FAULT 1 | Diagnose van de ingang controle beveiligingen ingang PHOT |
| BAR | Uitgeschakeld: activering ingang rand BAR |
| FAULT 2 | Diagnose van de ingang controle beveiligingen ingang BAR |
| SWC | Uitgeschakeld:stang geheel gesloten |
| | Aan: de eindaanslag van de motor is vrij |
| | Knippert: eind bedrijfstijd tijdens sluiten |
| SWO | Uitgeschakeld: stang helemaal open |
| | Aan: de eindaanslag van de motor is vrij |
| | Knippert: eind bedrijfstijd tijdens openen |
| ERR | Uit: geen fout |
| | AAN: zie tabel foutendiagnose |
| RADIO (GROEN) | Uit: programmering radio gedeactiveerd |
| | Alleen led radio knippert: Programmering radio actief, wachten op verborgen toets |
| | Knippert synchroon met Set led: Bezig met annuleren afstandsbedieningen |
| | Aan: programmering radio actief, wachten op gewenste toets |
| | 1 s aan: Activering kanaal van de radio-ontvanger |
| SET | Aan: Set toets ingedrukt / Autoset succesvol voltooid |
| | Drie keer knipperen: Autoset bezig |
| | 10 s snel knipperen: Autoset mislukt |
| | Knippert synchroon met Radio led: Bezig met annuleren van afstandsbedieningen |
| | 1 s aan: Start/ Stop activering door toets S3 |
| | 10 s aan: Autoset correct voltooid |

**LED ERR:**

| | | Led ERR | | |
|---|---|---|---|---|
| | | Aan | Knippert langzaam | Knippert snel |
| Led SET | Uit | | Test fotocellen,<br>Rand of Rand 8k2 mislukt<br>- Controleer aansluiting fotocellen en/of instellingen logica's | |
| | Aan | Interne fout in controle toezicht systeem<br>- Proberen de kaart uit en weer aan te zetten of de knop S2 indrukken. Als het probleem aanhoudt, contact opnemen met de technische servicedienst. | | Fout eindaanslag<br>- aansluitingen van de eindaanslagen controleren |
| | Knippert langzaam | Fout kaart hardware test<br>- Controleer de aansluitingen op de motor<br>- Hardware-problemen aan de kaart (contact opnemen de met technische servicedienst)<br>Thermisch<br>- Wachten tot het automatisering-systeem is afgekoeld | | Werkingslogica's en/of parameters gewijzigd, S2 5 sec lang indrukken ter bevestiging. |

**TABEL "A"- PARAMETERS**

## ⚠ Elke wijziging aan parameters/logica dient te worden bevestigd door meer dan 5s op S2 te drukken

| TRIMMER | Parameter | min. | max. | default | Beschrijving |
|---|---|---|---|---|---|
| **T1** | Tijd automatische sluiting [s] | 0 | 120 | 0 | Wachttijd vóór de automatische sluiting.<br>**OPMERKING: Instellen op 0, indien niet gebruikt.** |
| **T2** | **Selectie werking ingang 60-61** | CLOSE | START | START | Stelt de werking van ingang 60-61 in |
| **T3** | **Vertragingshoek** | 20% | 50% | 20% | Stelt de vertragingshoek in die na elke opening en sluiting wordt uitgevoerd. |

**TABEL "B" - LOGICA'S**

## ⚠ Elke wijziging aan parameters/logica dient te worden bevestigd door meer dan 5s op S2 te drukken

| DIP | Logica | Default | Uitgevoerde instelling aanvinken | Beschrijving |
|---|---|---|---|---|
| **1** | **Programmering afstandsbedieningen** | **ON** | ON | Hiermee wordt de opslag van de afstandsbedieningen via radio geactiveerd:<br>1- Na elkaar drukken op de verborgen toets en de normale toets (T1-T2-T3-T4) van een reeds opgeslagen afstandsbediening in standaardmodus via het menu radio.<br>2- Binnen 10 sec. drukken op de verborgen toets en de normale toets (T1-T2-T3-T4) van een afstandsbediening die moet worden opgeslagen.<br>De ontvanger verlaat de programmeringsmodus na 10 sec., binnen deze tijd is het mogelijk nieuwe afstandsbedieningen in te voeren.<br>Voor deze modus is de toegang tot het bedieningspaneel niet vereist.<br>BELANGRIJK: Voor de activering van de automatische invoer van nieuwe afstandsbedieningen, klonen en replay. |
| | | | OFF | Deactiveert het via radio opslaan in het geheugen van de afstandsbedieningen en het automatisch invoeren van de klonen.<br>De afstandsbedieningen worden alleen opgeslagen door middel van het speciale Radio menu of automatisch met de replays.<br>BELANGRIJK: Deactiveert de automatische invoer van nieuwe afstandsbedieningen, klonen |
| **2** | **BAR / 8K2** | **OFF** | ON | Ingang geconfigureerd als Bar 8k2 (Fig.G). Ingang voor resistieve rand 8K2.<br>Het commando draait de beweging 1 sec. om. |
| | | | OFF | Ingang geconfigureerd als Bar, gevoelige rand (Fig.G).<br>Het commando draait de beweging 1 sec. om. |
| **3** | **Controle ingang fotocel** | **OFF** | ON | Activeert de controle van de beveiligingen op de ingang PHOT. |
| | | | OFF | Controle van de beveiligingen op de ingang PHOT niet geactiveerd. |
| **4** | **Controle ingang rand** | **OFF** | ON | Activeert de controle van de beveiligingen op de ingang BAR. (Fig.G) |
| | | | OFF | Controle van de beveiligingen op de ingang BAR niet geactiveerd. (Fig.G) |
| **5** | **Fotocellen bij sluiting** | **OFF** | ON | In geval van verduistering is de werking van de fotocel bij opening uitgesloten. In sluitingsfase, wordt er onmiddellijk omgekeerd. |
| | | | OFF | In geval van verduistering zijn de fotocellen zowel bij opening als bij sluiting actief. Door verduistering van de fotocel bij sluiting wordt de beweging omgekeerd na de vrijgave van de fotocel. |
| **6** | **Werking ingang rand** | **OFF** | ON | Rand met omkering uitsluitend geactiveerd tijdens het sluiten, tijdens het openen wordt de beweging gestopt. |
| | | | OFF | Rand met omkering in beide richtingen geactiveerd |
| **7** | **Vertragingsafstand** | **OFF** | ON | Sluit 3 seconden na de vrijgave van de fotocellen, alvorens te wachten op het einde van de ingestelde TCA |
| | | | OFF | Logica niet actief |
| **8** | **Werking residentieel / gemeenschappelijk** | **OFF** | ON | Stel de werking van de automatisering in:<br>ON = Gemeenschappelijk<br><br>Reactie bij ingang **START** (bekabeld of radio)<br>**Residentieel** / **Gemeenschappelijk**<br>GESLOTEN: Opent / Opent<br>BIJ SLUITING: Stop / Opent<br>OPEN: Sluit / Sluit<br>BIJ OPENING: Stop + TCA / Geen effect<br>NA STOP: Opent / Opent<br><br>Reactie bij ingang **OPEN** (bekabeld):<br>**Residentieel** / **Gemeenschappelijk**<br>GESLOTEN: Opent / Opent<br>BIJ SLUITING: Opent / Opent<br>OPEN: Geen effect / Geen effect<br>BIJ OPENING: Open gehouden / Open gehouden<br>NA STOP: Opent / Opent |
| | | | OFF | OFF = Residentieel |

| LEGENDA, KEY, LÉGENDE, LEGENDE, LEYENDA, LEGENDA | | |
|---|---|---|
| Fisso<br>Steadily lit<br>Fixe<br>Ununterbrochen an<br>Fijo<br>Continu | Lampeggio continuo<br>Continuous flashing<br>Clignotement continu<br>Kontinuierliches Blinken<br>Parpadeo continuo<br>Continu knipperen | Lampeggio intermittente<br>Intermittent flashing<br>Clignotement intermittent<br>intermittierendes Blinken<br>Parpadeo intermitente<br>Met intervallen knipperen |

D814437 2FAA0_04

## N REGOLAZIONE FINECORSA, ADJUSTING THE LIMIT SWITCHES, RÉGLAGE DE LA FIN DE COURSE , EINSTELLUNG DER ENDSCHALTER, REGULACIÓN DE LOS FINALES DE CARRERA, REGELING EINDAANSLAGEN

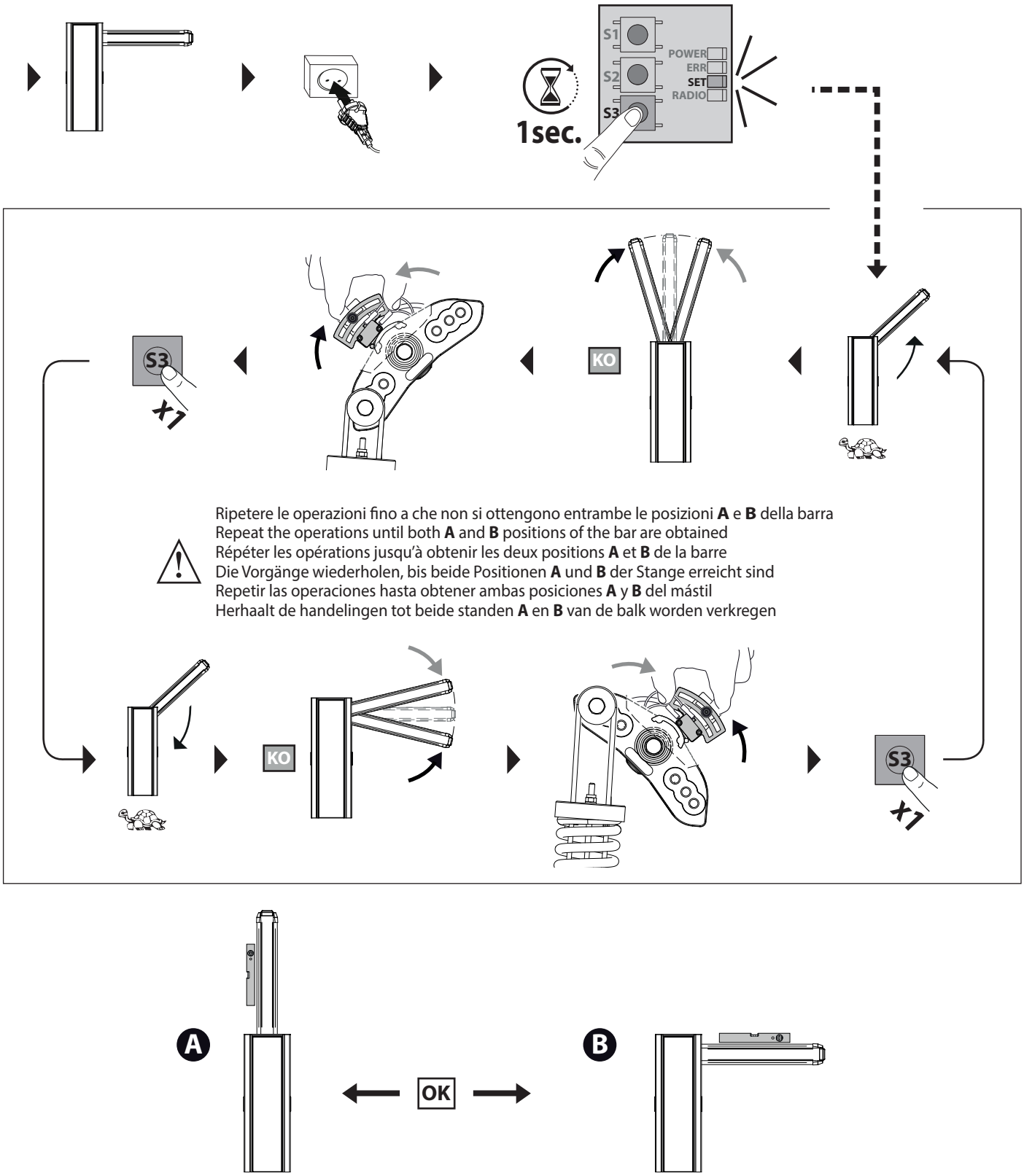


Ripetere le operazioni fino a che non si ottengono entrambe le posizioni **A** e **B** della barra
Repeat the operations until both **A** and **B** positions of the bar are obtained
Répéter les opérations jusqu'à obtenir les deux positions **A** et **B** de la barre
Die Vorgänge wiederholen, bis beide Positionen **A** und **B** der Stange erreicht sind
Repetir las operaciones hasta obtener ambas posiciones **A** y **B** del mástil
Herhaalt de handelingen tot beide standen **A** en **B** van de balk worden verkregen

| LEGENDA, KEY, LÉGENDE, LEGENDE, LEYENDA, LEGENDA | | |
|---|---|---|
| Fisso<br>Steadily lit<br>Fixe<br>Ununterbrochen an<br>Fijo<br>Continu | Lampeggio continuo<br>Continuous flashing<br>Clignotement continu<br>Kontinuierliches Blinken<br>Parpadeo continuo<br>Continu knipperen | Lampeggio intermittente<br>Intermittent flashing<br>Clignotement intermittent<br>intermittierendes Blinken<br>Parpadeo intermitente<br>Met intervallen knipperen |

## O AUTOSET, AUTOSET, AUTOSET, AUTOSET, AUTOSET, AUTOSET

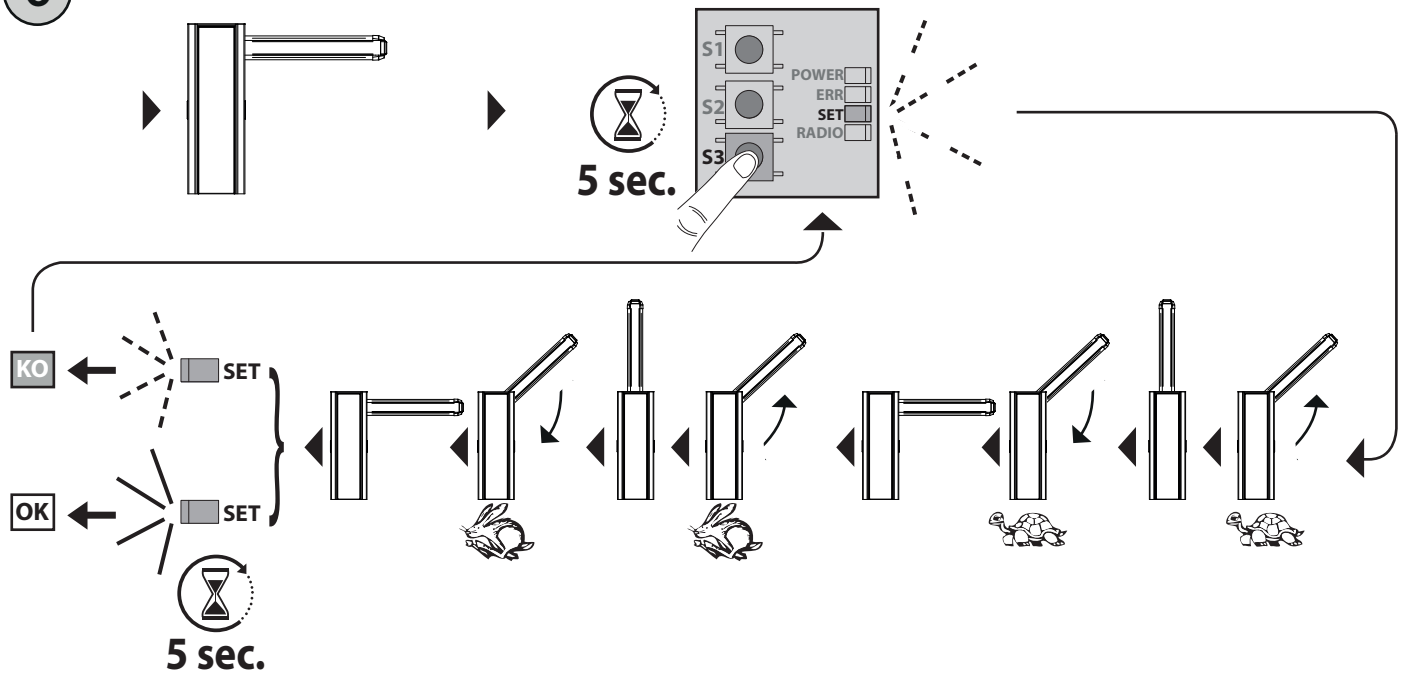


- **Finchè non viene eseguito correttamente l'autoset, la barriera procede solamente a velocità lenta**
- La prima manovra di autoset avviene a velocità lenta, la seconda a velocità massima.
- L'attivazione di qualsiasi ingresso di comando o sicurezza, ANNULLA l'autoset

- **As long as the autoset is not properly executed, the barrier only proceeds at slow speed**
- The first autoset operation is performed at slow speed, the second at maximum speed.
- The activation of any command or safety input, CANCELS the autoset.

- **Tant que l'autoset n'est pas effectué correctement, la barrière n'avance qu'à vitesse lente**
- La première manœuvre d'autoset se déroule à vitesse lente, la seconde à vitesse maximale.
- L'activation de toute entrée de commande ou de sécurité ANNULE l'autoset

- **Solange das Autoset nicht korrekt durchgeführt wird, fährt die Schranke nur mit langsamer Geschwindigkeit fort**
- Die erste Autoset-Bewegung erfolgt mit langsamer Geschwindigkeit, die zweite mit Höchstgeschwindigkeit.
- Die Aktivierung eines beliebigen Steuer- oder Sicherheitseingangs LÖSCHT das AUTOSET

- **Hasta que el autoset no se haya realizado correctamente, la barrera procede solo a baja velocidad**
- La primera maniobra de autoset se realiza a velocidad lenta y, la segunda, a la máxima velocidad.
- La activación de cualquier entrada de comando o seguridad ANULA el autoset

- **Zolang de autoset niet correct wordt uitgevoerd, werkt de slagboom slechts op lage snelheid**
- De eerste autoset-beweging vindt plaats bij lage snelheid, de tweede bij maximale snelheid.
- De activering van een willekeurige bedienings- of veiligheidsingang ANNULEERT de autoset

## P RIPRISTINO IMPOSTAZIONI DI FABBRICA, RESTORING FACTORY SETTINGS - RÉTABLISSEMENT DES CONFIGURATIONS D'USINE - WIDERHERSTELLUNG DER WERKSEINSTELLUNG - RESTAURACIÓN DE LAS CONFIGURACIONES DE FÁBRICA - DE FABRIEKSINSTELLINGEN HERSTELLEN

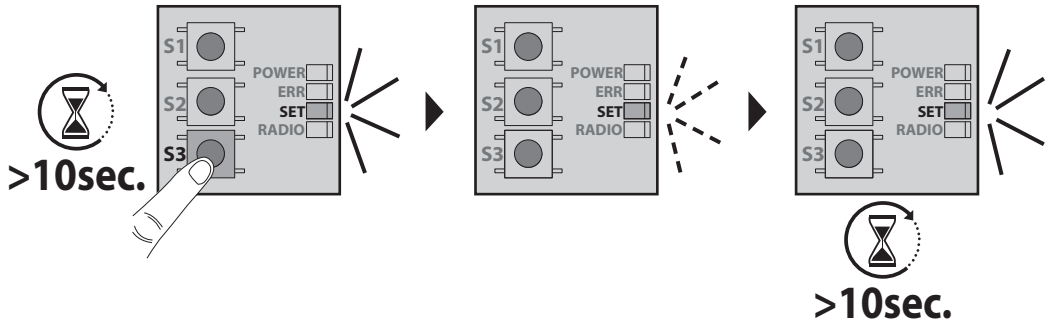

## Q REGOLAZIONE ANGOLO DI RALLENTAMENTO, DECELERATION ANGLE ADJUSTMENT, RÉGLAGE DE L'ANGLE DE RALENTISSEMENT, EINSTELLUNG ABBREMSWINKEL, REGULACIÓN DEL ÁNGULO DE DESACELERACIÓN, VERTRAGINGSHOEK AFSTELLEN

D814437 2FAA0_04

| TRIMMER | Parametro, Parameter, Paramètre, Parameter, Parámetro, Parameter | min. | max. | default | Descrizione, Description, Description, Beschreibung, Descripción, Beschrijving |
|---|---|---|---|---|---|
| **T3** | **Angolo di rallentamento<br>Angle of slowdown<br>Angle de ralentissement<br>Ecke der Verlangsamung<br>Ángulo desaceleración<br>Hoek afremming** | 20% | 50% | 20% | Imposta l'angolo di rallentamento che viene eseguito a fine di ogni apertura e chiusura.<br>Sets the slowdown angle performed at the end of each opening and closing operation.<br>Configure le angle de ralentissement qui est respecté à la fin de chaque ouverture et fermeture.<br>Stellt die Ecke der Verlangsamung ein, die bei jedem Öffnen und Schließen ausgeführt wird.<br>Ajusta el ángulo de desaceleración que se ejecuta al final de cada apertura y cierre.<br>Stel de hoek in van de afremming die aan het einde van elke opening en sluiting wordt verricht. |

**SHYRA AC F BA**

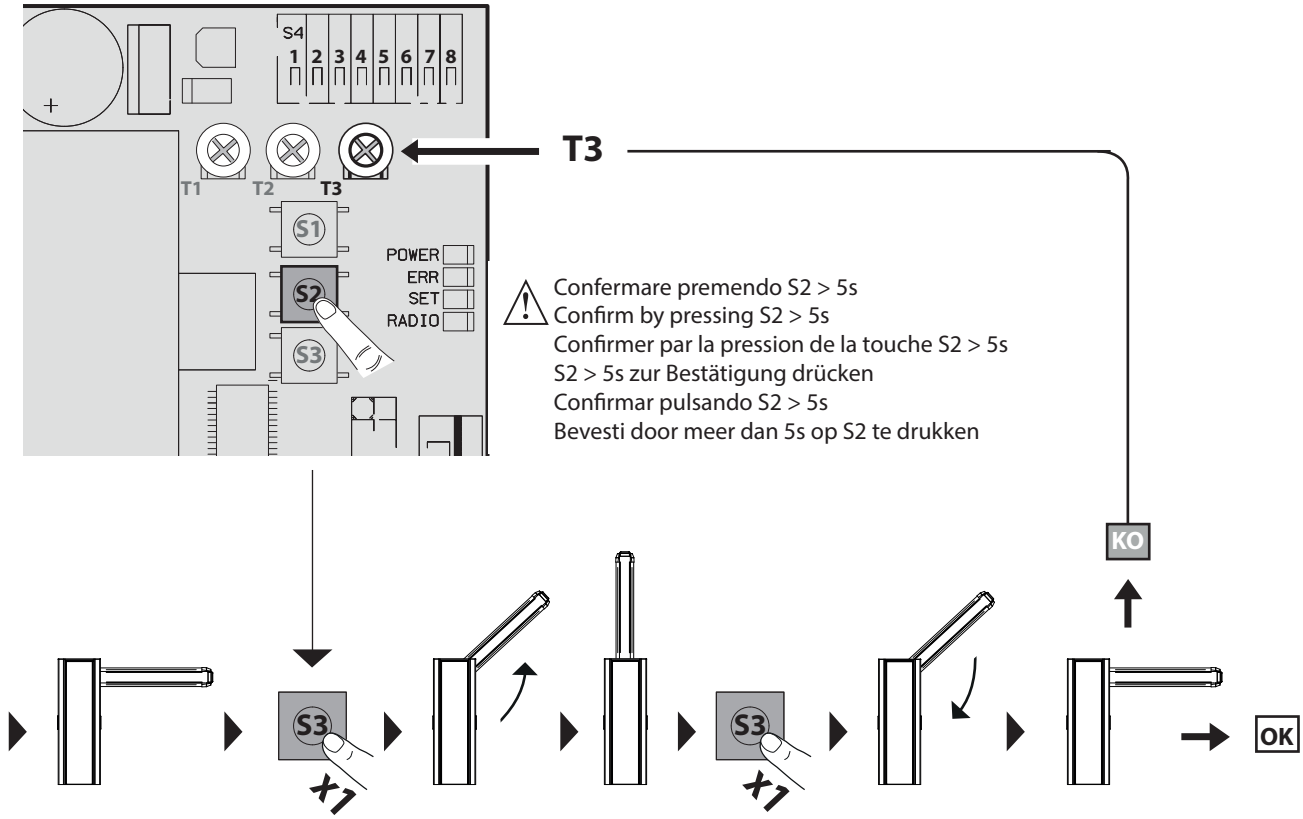

| LEGENDA, KEY, LÉGENDE, LEGENDE, LEYENDA, LEGENDA | | |
|---|---|---|
| Fisso<br>Steadily lit<br>Fixe<br>Ununterbrochen an<br>Fijo<br>Continu | Lampeggio continuo<br>Continuous flashing<br>Clignotement continu<br>Kontinuierliches Blinken<br>Parpadeo continuo<br>Continu knipperen | Lampeggio intermittente<br>Intermittent flashing<br>Clignotement intermittent<br>intermittierendes Blinken<br>Parpadeo intermitente<br>Met intervallen knipperen |

## R1 MEMORIZZAZIONE COMANDO START, MEMORIZING START COMMAND, MÉMORISATION COMMANDE START SPEICHERUNG BEFEHL START, ALMACENAMIENTO DEL COMANDO START, OPSLAG VAN DE STARTBEDIENING

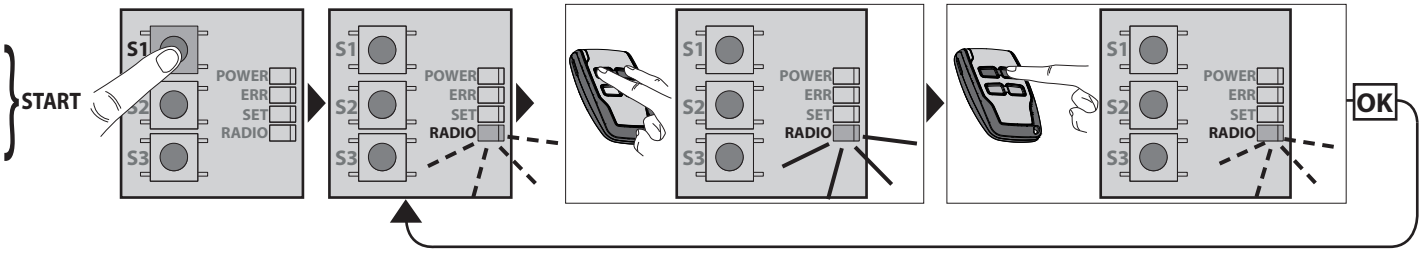


## R2 MEMORIZZAZIONE COMANDO OPEN, MEMORIZING OPEN COMMAND, MÉMORISATION COMMANDE OPEN SPEICHERUNG BEFEHL OPEN, ALMACENAMIENTO DEL COMANDO START, OPSLAG VAN DE OPENINGSBEDIENING

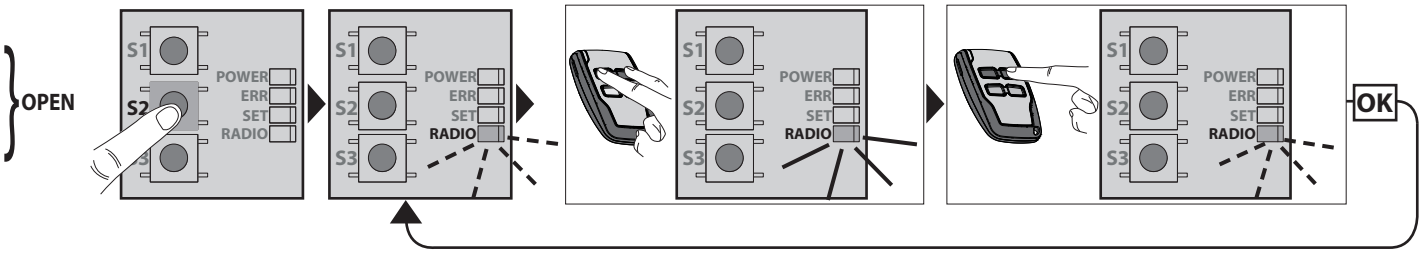


## R3 CANCELLAZIONE RADIOCOMANDI, CANCELLATION OF REMOTE CONTROLS, SUPPRESSION RADIOCOMMANDES, LÖSCHUNG FUNKSTEUERUNGEN, ELIMINACIÓN DE LOS RADIOCONTROLES, WISSEN AFSTANDSBEDIENINGEN

Tenere premuti S1+S2 per tutta la procedura.
Hold down S1+S2 throughout the procedure.
Maintenir S1+S2 enfoncés pendant toute la procédure.
S1+S2 während des gesamten Verfahrens gedrückt halten.
Mantener presionados S1+S2 durante todo el procedimiento.
Houd S1+S2 gedurende de hele procedure ingedrukt.

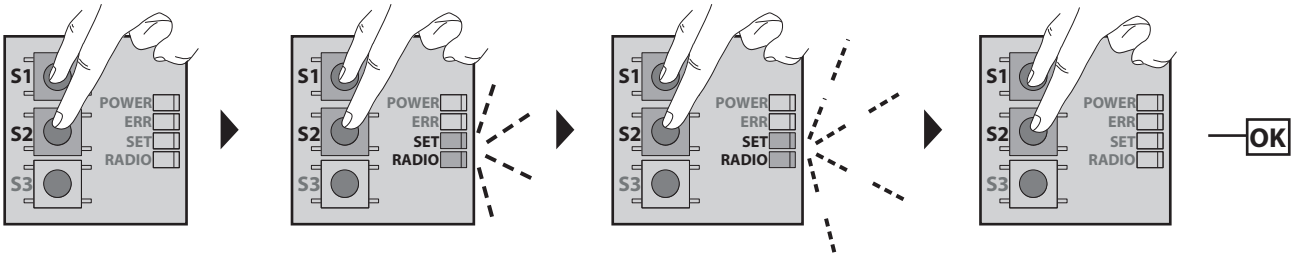

## S ACCESSORI - ACCESSORIES - ACCESSOIRES - ZUBEHÖR - ACCESORIOS - ACCESSOIRES

BUY

D814437 2FAA0_04

**EXAMPLE**
barriera destra
RH barrier
barrière droite
rechte Schranke
barrera derecha
barrière rechts

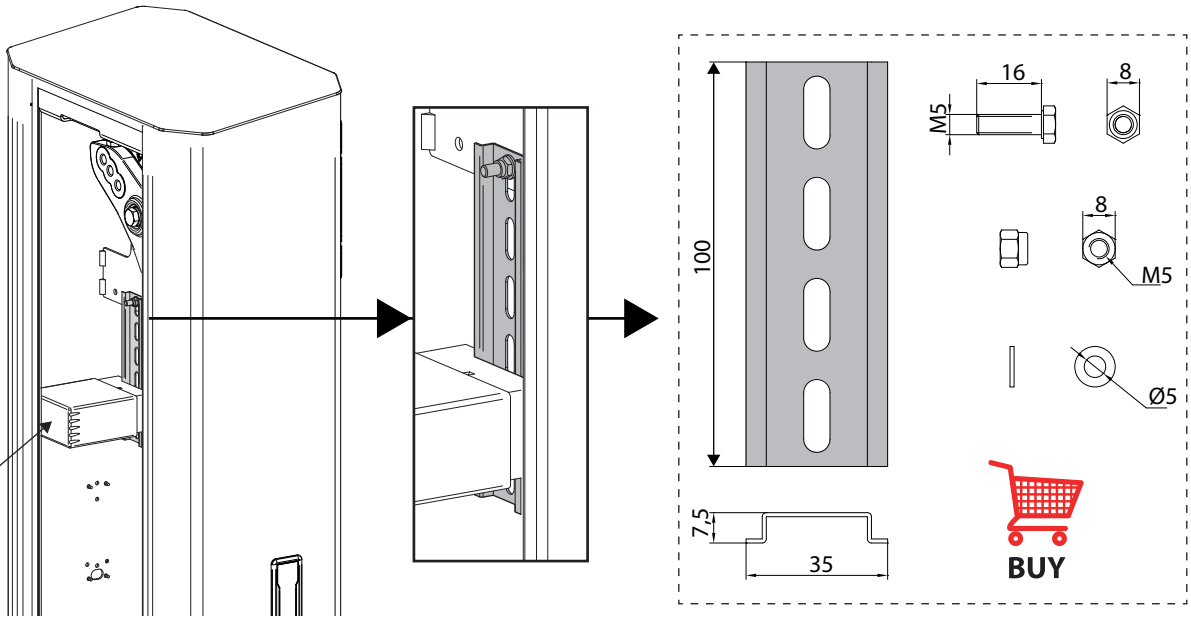


BUY

# RME

RILEVATORE DI VEICOLI A SPIRE
VEHICLE LOOP DETECTOR
DETECTEUR DE VÉHICULES A BOUCLE INDUCTIVE
INDUKTIONSSCHLEIFEN-DETEKTOR ZUR DETEKTION VON FAHRZEUGEN
DETECTOR DE VEHÍCULOS DE LAZO INDUCTIVO
LUSDETECTOR VOERTUIGEN

BUY → BFT

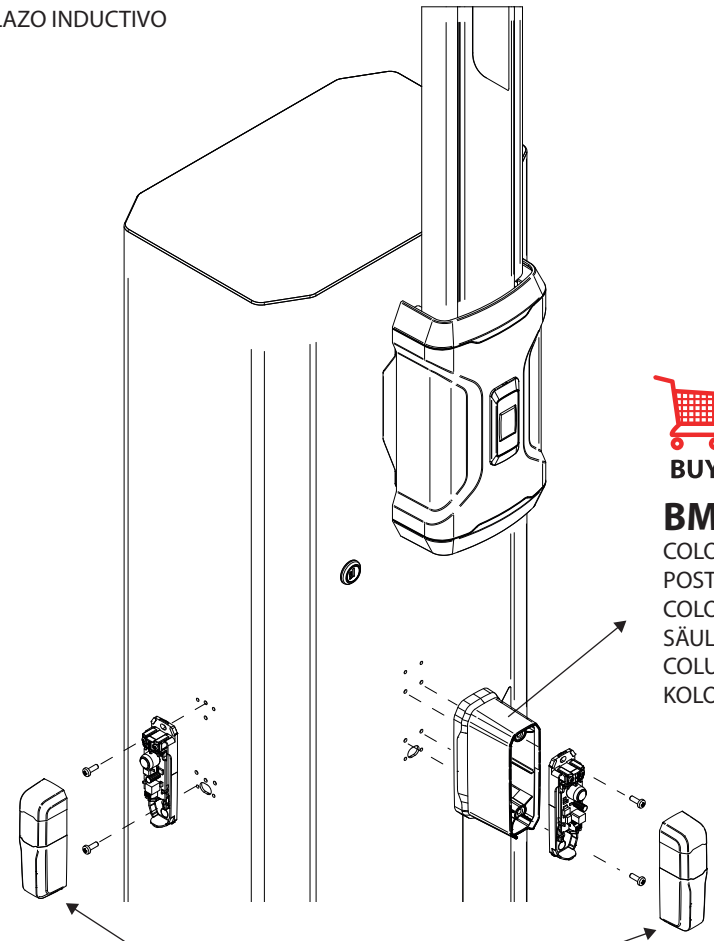

BUY → BFT

# BMC A

COLONNINA PER BARRIERE
POST FOR BARRIERS
COLONNE POUR BARRIÈRES
SÄULE FÜR SCHRANKE
COLUMNA PARA BARRERAS
KOLOM VOOR SLAGBOMEN

# COMPACTA A20-180

FOTOCELLULA - PHOTOCELL - PHOTOCELLULE
LICHTSCHRANKE - FOTOCÉLULA - FOTOCEL

BUY → BFT

D814437 2FAA0_04

# ITALIANO

## DATI TECNICI

| CARATTERISTICHE MECCANICHE | | | |
|---|---|---|---|
| Lubrificazione interna | grasso permanente | | |
| Tempo di apertura tipico (0-75°, 230V 50Hz) | MOOVI AC A 40 | 4s | |
| | MOOVI AC A 60 | 6s | |
| Lunghezza asta | da 2m a 6m | | |
| Sblocco manuale meccanico | chiave personalizzata | | |
| Tipo di asta | BOOM ES, BOOM PS | | |
| Finecorsa | elettromeccanici | | |
| Ciclo massimo di utilizzo | barra 3m | 95 cicli/h 230V | 40 cicli/h 120V |
| | barra 6m | 35 cicli/h 230V | 25 cicli/h 120V |
| Condizioni ambientali | da -20°C a +60°C | | |
| Grado di protezione | IP 54 | | |
| Pressione acustica | <70dBA | | |
| Peso (senza asta) | 41 kg | | |
| Dimensioni | vedere fig. B | | |
| **CARATTERISTICHE ELETTRICHE** | | | |
| Alimentazione di rete | 110-120V~ 50/60 Hz<br>220-230V~ 50/60 Hz | | |
| Potenza assorbita max | MOOVI AC A 40 | 300 w 230V | 450 w 120V |
| | MOOVI AC A 60 | | |
| Isolamento rete/bassa tensione | > 2MOhm 500V⎓ | | |
| Rigidità dielettrica | rete/bt 3750V~ per 1 minuto | | |
| Protezione termica | Integrata nel motore | | |
| Alimentazione accessori | 24V~ (0,2 A assorbimento max) | | |
| AUX 0 Lampeggiante | Contatto alimentato 230V - 40W max | | |
| Fusibili | vedere fig. M | | |
| N° combinazioni RADIO | 4 miliardi | | |
| Radioricevente Rolling-Code incorporata | frequenza 433.92MHz | | |
| N° max radiocomandi memorizzabili | 63 | | |
| Impostazione parametri e opzioni | TRIMMER + DIP SWITCH | | |

# ENGLISH

## TECHNICAL SPECIFICATIONS

| MECHANICAL SPECIFICATIONS | | | |
|---|---|---|---|
| Internal lubrication | permanent grease | | |
| Typical opening time (0-75°, 230V 50Hz) | MOOVI AC A 40 | 4s | |
| | MOOVI AC A 60 | 6s | |
| Boom length | from 2 to 6 metres | | |
| Manual mechanical release | customised key | | |
| Type of boom | BOOM ES, BOOM PS | | |
| Limit devices | electromechanical | | |
| Maximum usage cycle | 3-metre bar | 95 cycles/h 230V | 40 cycles/h 120V |
| | 6-metre bar | 35 cycles/h 230V | 25 cycles/h 120V |
| Environmental conditions | from -20°C to +60°C | | |
| Degree of protection | IP 54 | | |
| Sound pressure | <70dBA | | |
| Weight (without boom) | 41 kg | | |
| Dimensions | see fig. B | | |
| **ELECTRICAL SPECIFICATIONS** | | | |
| Power supply | 110-120V~ 50/60 Hz<br>220-230V~ 50/60 Hz | | |
| Power absorbed | MOOVI AC A 40 | 300 w 230V | 450 w 120V |
| | MOOVI AC A 60 | | |
| Mains/low voltage insulation | > 2MOhm 500V⎓ | | |
| Dielectric strength | mains/low voltage 3750V~ for 1 minute | | |
| Thermal protection | built into the motor | | |
| Supply to accessories | 24V~ (demand max. 0,2A) | | |
| AUX 0 Blinker | Contact powered with max 230V - 40W | | |
| Fuses | see fig. M | | |
| N° of combinations | 4 billion | | |
| Built-in Rolling-Code radio-receiver | frequency 433.92MHz | | |
| Max. n° of remotes that can be memorized | 63 | | |
| Setting of parameters and options | TRIMMER + DIP SWITCH | | |

# FRANÇAIS

## TECHNICAL SPECIFICATIONS

| CHARACTÉRISTIQUES MÉCANIQUES | | | |
|---|---|---|---|
| Lubrification interne | graisse permanente | | |
| Temps d'ouverture type (0-75°, 230 V 50 Hz) | MOOVI AC A 40 | 4s | |
| | MOOVI AC A 60 | 6s | |
| Longueur de la lisse | de 2 à 6 mètres | | |
| Déblocage mécanique | clé personnalisée | | |
| Type de lisse | BOOM ES, BOOM PS | | |
| Fins de course | électromécaniques | | |
| Cycle maximal d'utilisation | barre 3m | 95 cycles/h 230V | 40 cycles/h 120V |
| | barre 6m | 35 cycles/h 230V | 25 cycles/h 120V |
| Conditions ambiantes | -20°C +60°C | | |
| Degré de protection | IP 54 | | |
| Pression acoustique | <70dBA | | |
| Poids (sans lisse)) | 41 kg | | |
| Dimensions | Voir fig. B | | |
| **CARACTÉRISTIQUES ÉLECTRIQUES** | | | |
| Alimentation | 110-120V~ 50/60 Hz<br>220-230V~ 50/60 Hz | | |
| Puissance max absorbée | MOOVI AC A 40 | 300 w 230V | 450 w 120V |
| | MOOVI AC A 60 | | |
| Isolement réseau/basse tension | > 2MOhm 500V⎓ | | |
| Rigidité diélectrique | réseau/bt 3750V~ pendant 1 minute | | |
| Protection thermique | Intégrée dans le moteur | | |
| Alimentation accessoires | 24V~ (0,2A absorption maxi) | | |
| AUX 0 Clignotant | Contact alimenté 230 V - 40 W max. | | |
| Fusibles | Voir fig. M | | |
| N.° combinaisons RADIO | 4 milliards | | |
| Récepteur radio code rolling intégré | fréquence 433.92MHz | | |
| N° maxi radiocommandes mémorisables | 63 | | |
| Réglage des paramètres et options | TRIMMER + DIP SWITCH | | |

# DEUTSCH

## TECHNISCHE DATEN

| MECHANISCHE EIGENSCHAFTEN | | | |
|---|---|---|---|
| Interne Schmierung | Dauerfett | | |
| Typische Öffnungszeit (0-75°, 230V 50Hz) | MOOVI AC A 40 | 4s | |
| | MOOVI AC A 60 | 6s | |
| Baumlänge | von 2 bis 6 Metern | | |
| Mechanische Handentriegelung | Individueller Schlüssel | | |
| Baumart | BOOM ES, BOOM PS | | |
| Fins de course | elektromechanisch | | |
| Max.Verwendungszyklus | Stange 3m | 95 Zyklen/Std 230V | 40Zyklen/Std 120V |
| | Stange 6m | 35 Zyklen/Std 230V | 25Zyklen/Std 120V |
| Umgebungsbedingungen | -20°C bis +60°C | | |
| Schutzart | IP 54 | | |
| Schalldruck | <70dBA | | |
| Gewicht (ohne Baum) | 41 kg | | |
| Abmessungen | siehe Fig. B | | |
| **ELEKTRISCHE EIGENSCHAFTEN** | | | |
| Versorgungsspannung | 110-120V~ 50/60 Hz<br>220-230V~ 50/60 Hz | | |
| Leistungsaufnahme max | MOOVI AC A 40 | 300 w 230V | 450 w 120V |
| | MOOVI AC A 60 | | |
| Netzisolierung/Niederspannung | > 2MOhm 500V⎓ | | |
| Spannungsfestigkeit | Netz/bt 3750V ~ für 1 Minute | | |
| Wärmeschutz | In den Motor integriert | | |
| Zubehörspeisung | 24V~ (max. Aufnahme 0,2A) | | |
| AUX 0 Blinkleuchte | Versorgter Kontakt 230V - 40W max. | | |
| Schmelzsicherungen | siehe Fig. M | | |
| Kombinationen RADIO | 4 Milliarden | | |
| Eingebauter Funkempfänger Rolling-Code | Frequenz 433,92MHz | | |
| Max. Anzahl abspeicherbare Fernbedienungen | 63 | | |
| Einstellung Parameter und Optionen | TRIMMER + DIP SWITCH | | |

D814437 2FAA0_04

D814437 2FAA0_04

# ESPAÑOL

## TECHNICAL SPECIFICATIONS

| CARACTERÍSTICAS MECÁNICAS | | | |
|---|---|---|---|
| Lubricación interna | Grasa permanente | | |
| Tiempo de apertura típico (0-75°, 230 V 50 Hz) | MOOVI AC A 40 | 4s | |
| | MOOVI AC A 60 | 6s | |
| Longitud mástil | de 2 a 6 metros | | |
| Desbloqueo manual mecánico | llave personalizada | | |
| Tipo de asta | BOOM ES, BOOM PS | | |
| Fines de carrera | electromecánicos | | |
| Ciclo máximo de uso | barra de 3m | 95 ciclos/h 230V | 40 ciclos/h 120V |
| | barra de 6m | 35 ciclos/h 230V | 25 ciclos/h 120V |
| Condiciones ambientales | de -20°C a +60°C | | |
| Grado de protección | IP 54 | | |
| Presión acústica | <70dBA | | |
| Peso (sin asta) | 41 kg | | |
| Dimensions | Véase la fig.B | | |
| **CARACTERÍSTICAS ELECTRÓNICAS** | | | |
| Alimentación | 110-120V~ 50/60 Hz<br>220-230V~ 50/60 Hz | | |
| Potencia absorbida max | MOOVI AC A 40 | 300 w 230V | 450 w 120V |
| | MOOVI AC A 60 | | |
| Aislamiento red/baja tensión | > 2MOhm 500V⎓ | | |
| Rigidez dieléctrica | mains/low voltage 3750V~ for 1 minute | | |
| Protección térmica | Integrada en el motor | | |
| Alimentación accesorios | 24V~ (0,2A absorción máx.) | | |
| AUX 0 Intermitente | Contacto alimentado 230 V - 40 W máx. | | |
| Fusibles | Véase la fig.M | | |
| N° combinaciones RADIO | 4 mil millones | | |
| Receptor de radio Rolling-Code incorporado | frecuencia 433.92MHz | | |
| N° máx. radiomandos memorizables | 63 | | |
| Configuración de parámetros y opciones | TRIMMER + DIP SWITCH | | |

# NEDERLANDS

## TECHNISCHE GEGEVENS

| MECHANISCHE EIGENSCHAPPEN | | | |
|---|---|---|---|
| Interne smering | permanent vet | | |
| Normale openingstijd (0-75°, 230V 50Hz) | MOOVI AC A 40 | 4s | |
| | MOOVI AC A 60 | 6s | |
| Lengte boom | van 2 tot 6 meter | | |
| Handmatige mechanische deblokkering | gepersonaliseerde sleutel | | |
| Soort boom | BOOM ES, BOOM PS | | |
| Aanslag | elektromechanisch | | |
| Maximale gebruikscyclus | balk 3m | 95 cycli/u 230V | 40 cycli/u 120V |
| | balk 6m | 35 caycli/u 230V | 25 caycli/u 120V |
| Omgevingscondities | van -20°C tot +60°C | | |
| Beschermingsgraad | IP 54 | | |
| Pressão acústica | <70dBA | | |
| Gewicht (zonder boom) | 41 kg | | |
| Afmetingen | zie fig. B | | |
| **ELEKTRONISCHE EIGENSCHAPPEN** | | | |
| Voeding | 110-120V~ 50/60 Hz<br>220-230V~ 50/60 Hz | | |
| Max. opgenomen vermogen | MOOVI AC A 40 | 300 w 230V | 450 w 120V |
| | MOOVI AC A 60 | | |
| Netwerkisolatie/laagspanning | > 2MOhm 500V⎓ | | |
| Diëlektrische sterkte | netwerk/bt 3750V~ per 1 minuut | | |
| Thermische bescherming | Geïntegreerd in de motor | | |
| Voeding accessoires | 24V~(0,2A max. absorptie) | | |
| AUX 0 Knipperend | Gevoed contact 230V - 40W max | | |
| Zekeringen | zie fig. M | | |
| Aantal combinaties RADIO | 4 miljard | | |
| Radio-ontvanger Rolling-Code geïntegreerd | frequentie 433.92MHz | | |
| Max. aantal afstandsbedieningen die in het geheugen kunnen worden opgeslagen | 63 | | |
| Instelling parameters en opties | TRIMMER + DIP SWITCH | | |

T

**MANUALE D'USO: MANOVRA MANUALE - USER'S MANUAL: MANUAL OPERATION**
**MANUEL D'UTILISATION: MANŒUVRE MANUELLE - BEDIENUNGSANLEITUNG: MANUELLES**
**MANÖVER MANUAL DE USO: ACCIONAMIENTO MANUAL**
**GEBRUIKSHANDLEIDING: MANUEEL MANOEUVRE**

D814437 2FAA0_04

MANUALE - MANUAL - MANUEL
BEDIENUNGSANLEITUNG - MANUAL - HANDMATIG

AUTOMATICO - AUTOMATIC - AUTOMATIQUE
AUTOMATIK - AUTOMÁTICO - AUTOMATISCH

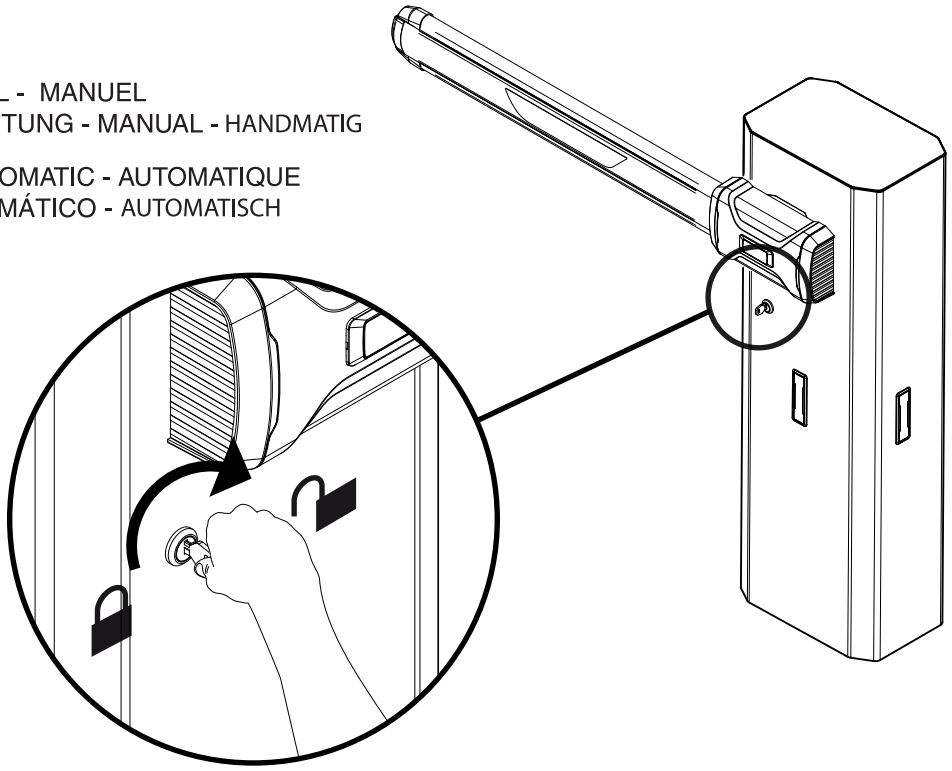


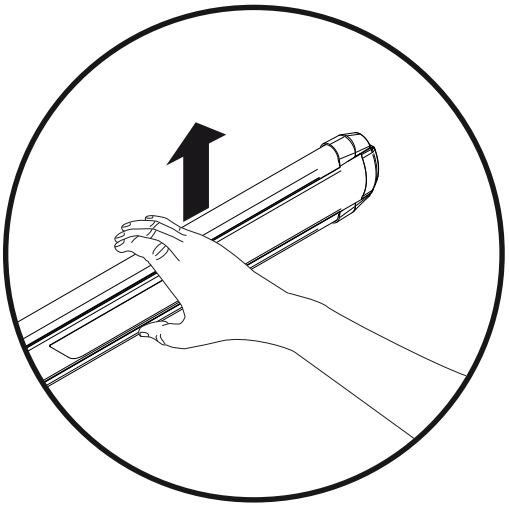


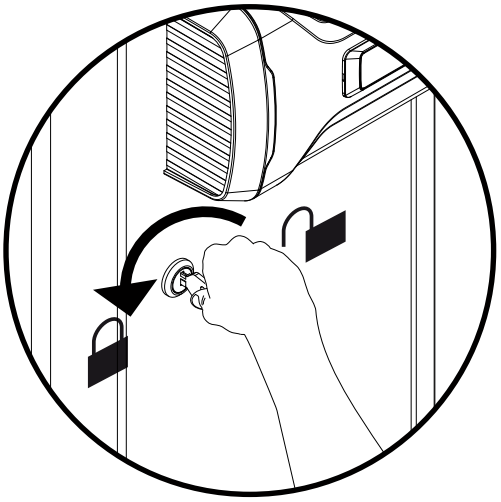

## REGISTRO DI MANUTENZIONE - MAINTENANCE LOG - REGISTRE D'ENTRETIEN
## WARTUNGSVERZEICHNIS- REGISTRO DE MANTENIMIENTO- ONDERHOUDSREGISTER

### Dati impianto / Installation data / Données de l'installation / Anlagendaten / Datos de la instalación / Installatiegegevens

| | |
|---|---|
| Installatore - Installer - Installateur<br>Installateur - Instalador - Installateur | |
| Cliente - Customer - Client -Kunde- Cliente- Klant | |
| Matricola - Serial number - Numéro de série<br>Seriennummer - Número de serie - Serienummer | |

| | |
|---|---|
| Data installazione - Installation date<br>Date d'installation - Installationsdatum<br>Fecha de instalación- Installatiedatum | |
| Data attivazione - Activation date - Date d'activation<br>Aktivierungsdatum - Fecha de activación - Activeringsdatum | |
| Luogo - Location - Lieu - Ort - Lugar - Plaats | |

### Dati manutenzione / Maintenance date / Données d'entretienWartungsdaten / Datos de mantenimiento / Onderhoudsgegevens

| Nr. / N.<br>N. / Nr.<br>N.º/ Nr. | Data / Date<br>Date/ Datum<br>Fecha / Datum | Descrizione intervento / Intervention description<br>Description de l'intervention / Beschreibung des Eingriffs<br>Descripción de la intervención / Beschrijving van de werkzaamheid | Firma / Signature<br>Signature / Unterschrift<br>Firma / Handtekening | |
|---|---|---|---|---|
| 1 | | | Tecnico / Technician / Technicien<br>Techniker / Técnico / Monteur | Cliente / Customer / Client<br>Kunde/ Cliente / Klant |
| 2 | | | Tecnico / Technician / Technicien<br>Techniker / Técnico / Monteur | Cliente / Customer / Client<br>Kunde/ Cliente / Klant |
| 3 | | | Tecnico / Technician / Technicien<br>Techniker / Técnico / Monteur | Cliente / Customer / Client<br>Kunde/ Cliente / Klant |
| 4 | | | Tecnico / Technician / Technicien<br>Techniker / Técnico / Monteur | Cliente / Customer / Client<br>Kunde/ Cliente / Klant |
| 5 | | | Tecnico / Technician / Technicien<br>Techniker / Técnico / Monteur | Cliente / Customer / Client<br>Kunde/ Cliente / Klant |
| 6 | | | Tecnico / Technician / Technicien<br>Techniker / Técnico / Monteur | Cliente / Customer / Client<br>Kunde/ Cliente / Klant |
| 7 | | | Tecnico / Technician / Technicien<br>Techniker / Técnico / Monteur | Cliente / Customer / Client<br>Kunde/ Cliente / Klant |
| 8 | | | Tecnico / Technician / Technicien<br>Techniker / Técnico / Monteur | Cliente / Customer / Client<br>Kunde/ Cliente / Klant |
| 9 | | | Tecnico / Technician / Technicien<br>Techniker / Técnico / Monteur | Cliente / Customer / Client<br>Kunde/ Cliente / Klant |
| 10 | | | Tecnico / Technician / Technicien<br>Techniker / Técnico / Monteur | Cliente / Customer / Client<br>Kunde/ Cliente / Klant |
| 11 | | | Tecnico / Technician / Technicien<br>Techniker / Técnico / Monteur | Cliente / Customer / Client<br>Kunde/ Cliente / Klant |
| 12 | | | Tecnico / Technician / Technicien<br>Techniker / Técnico / Monteur | Cliente / Customer / Client<br>Kunde/ Cliente / Klant |
| 13 | | | Tecnico / Technician / Technicien<br>Techniker / Técnico / Monteur | Cliente / Customer / Client<br>Kunde/ Cliente / Klant |
| 14 | | | Tecnico / Technician / Technicien<br>Techniker / Técnico / Monteur | Cliente / Customer / Client<br>Kunde/ Cliente / Klant |